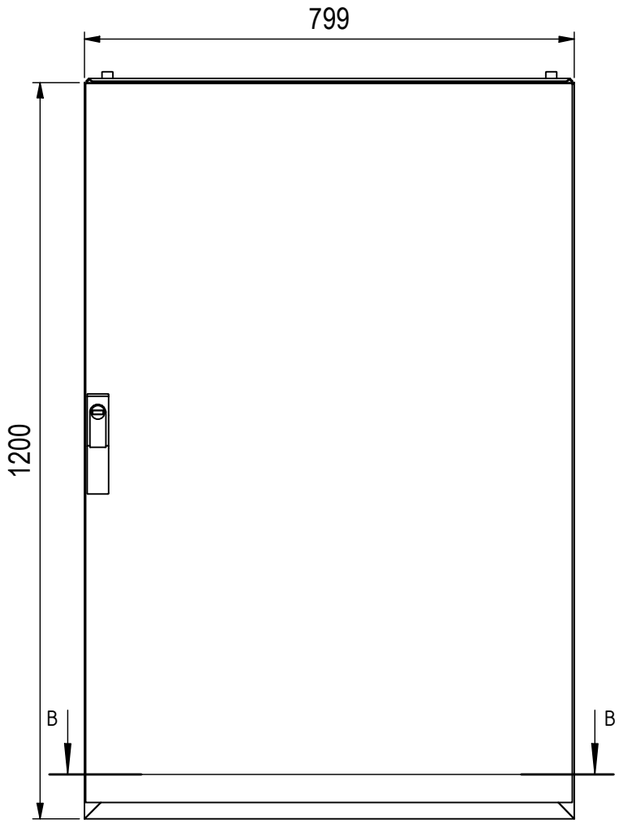

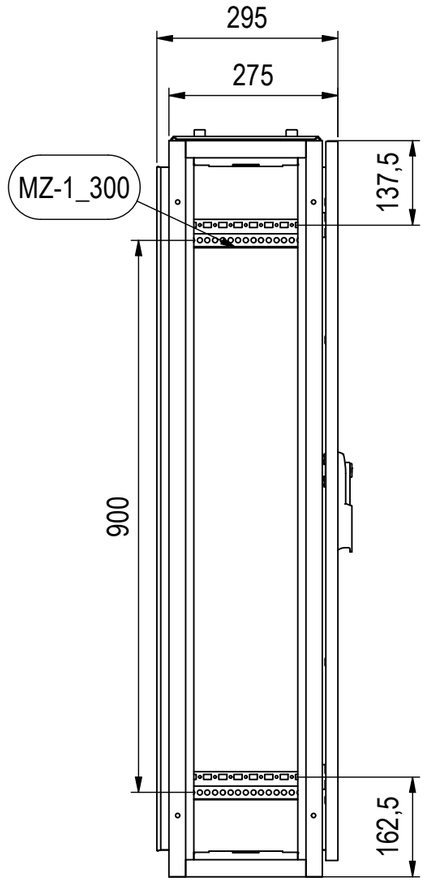

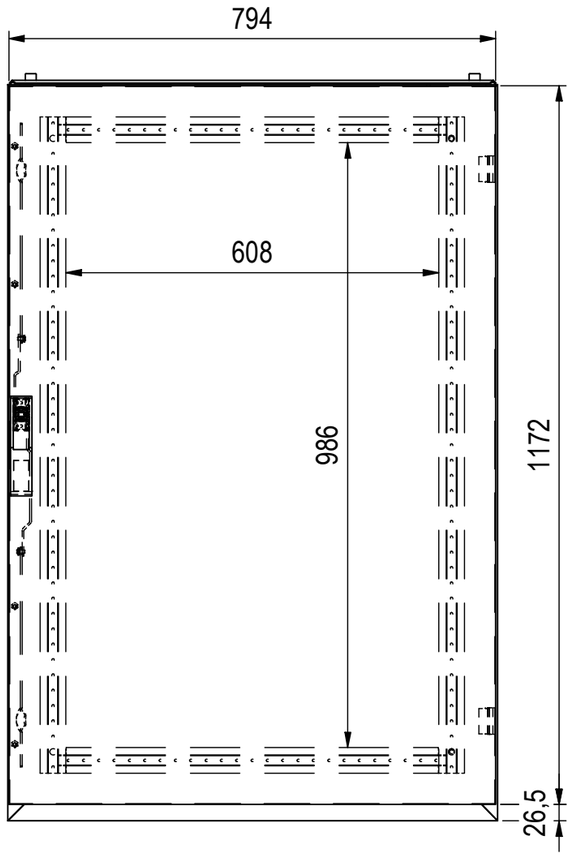

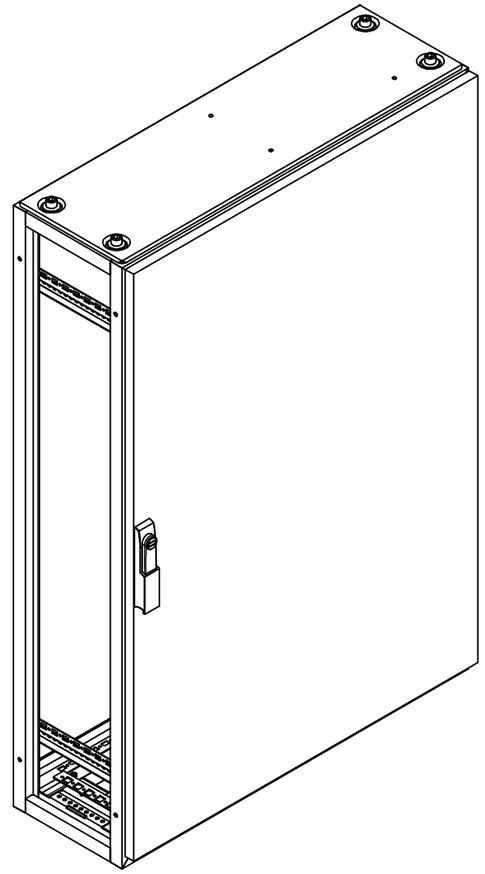

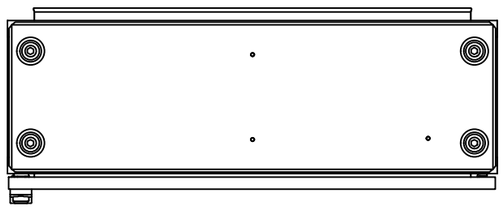

Bodenbefestigung ☐14mm

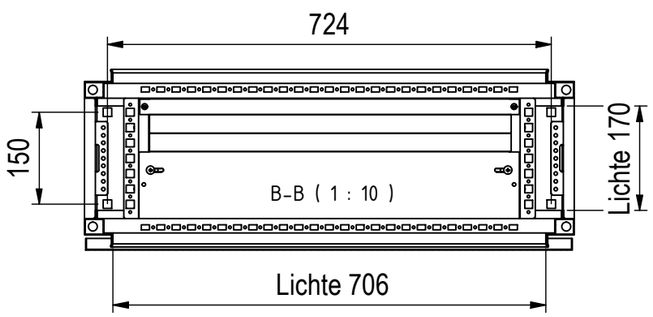

ANZAHL	BESCHREIBUNG	ARTIKEL
1	TSRM Flansch	FL-C-U_1_TSRM
1	TSRM Dachblech	DB-C_300
1	TSRM Tuer	TUER-T-C12
4	Montageprofil	MZ-1_300

ABGEBILDETE BAUTEILE

MEHLER ELEKTROTECHNIK

orig. Blattgr: **A3**
gezeichnet
12.12.2023
J.Infanger

Mat: Elo 1,5-2,0 mm

Oberfläche: RAL 7035

Gewicht: 41,1 kg

Bezeichnung: TSRM-C_300_12

ENG-000005457

Dateiname: C:_JPTemp\Daten\Daten\TSRM\Standardschraenke\TSRM-C\ENG-000005449.iam

Schutzvermerk nach DIN ISO 16016
© Firma MEHLER Elektrotechnik Ges.m.b.H