VERTEILERMASSE:	SCHUTZART	FARBE	AUFBAUART	BERÜHRUNGSSCHUTZ	VERSCHLUSS	KABELEINFÜHRUNGEN
Breite: 1490 x Höhe: 1450 x Tiefe: 400mm	IP54	RAL 7032	Schutzklasse I	Kunststoffblenden	Dreipunktschwenkhebel	O geschlossen U Gummitüllen

A630AMS30/1/ST

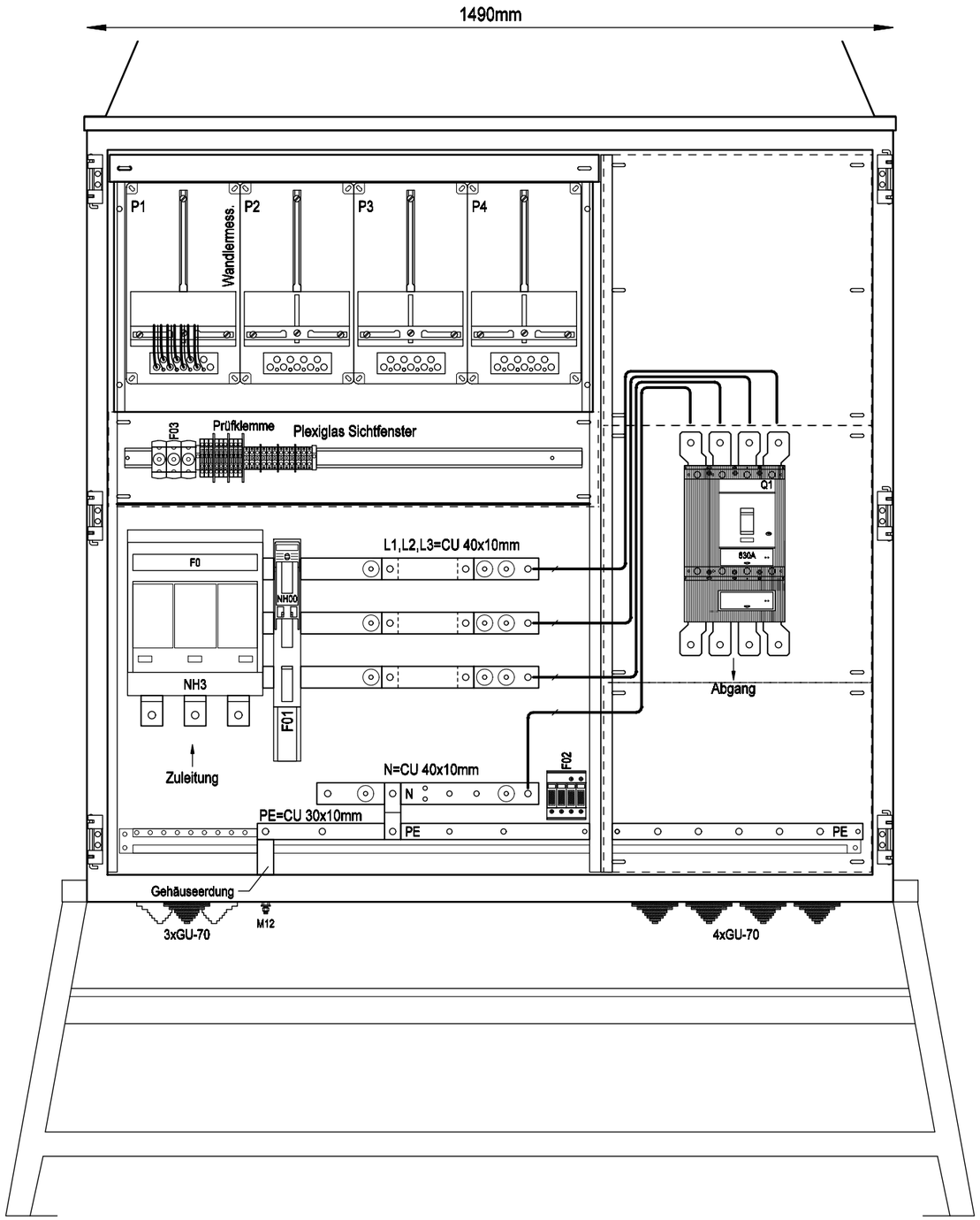

Frontansicht ohne Tür

A630AMS30/1/ST

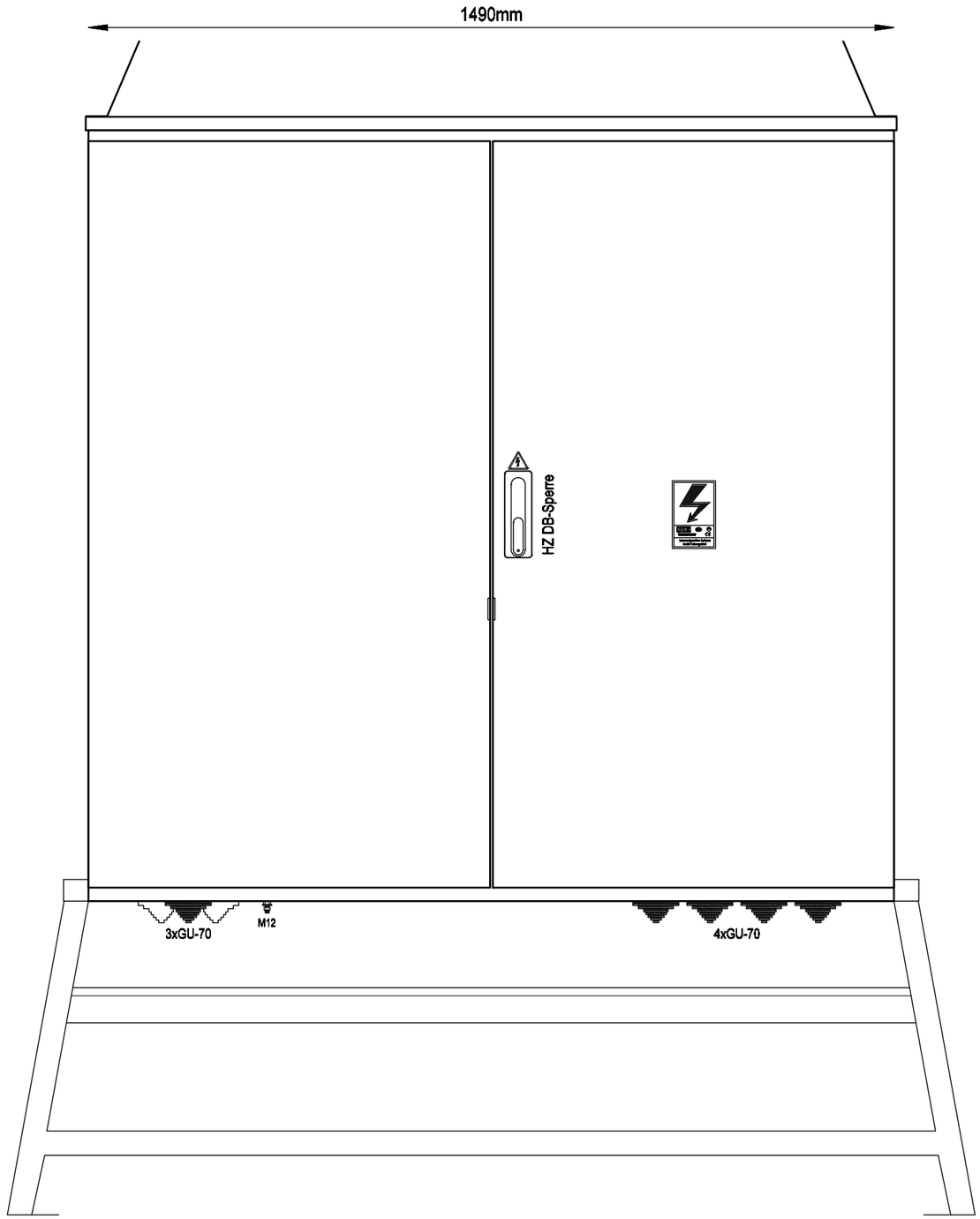

Frontansicht mit Tür

Weitergabe bzw. Vervielfältigung dieser Unterlagen, sowie die Verwertung und Mitteilung deren Inhaltes ist nicht gestattet.
-Alle Rechte Vorbehalten- MEHLER Elektrotechnik Ges.m.b.H

Ersatz durch

Ersatz für

Ursprung

Erstellt mit ELCAD/AUCOPLAN (R) 2018 SP1

Druckdatum: 29.11.2023 7:24

R.	Änderung	Datum	Name		
				Datum	31.03.2017
				Bearbeiter	ME
				Geprüft	MEHLER
				Norm	EN 61439-4

Ersteller: MEHLER ELEKTROTECHNIK Ges.m.b.H. ME®

Auftraggeber:

Projektbeschreibung:
Baustromwandler 630A
Ausführung Energienetze Steiermark

N:/CAD-Entwürfe/cad-baustrom/baustrom22_IN_ARBEIT.pro

Zeichnungsnummer: Angebotsnummer:

Aufbauplan

=A630AMS30/1/ST
+A630AMS30/1/ST
01 Verteilerplan
(Blatt 1/4)

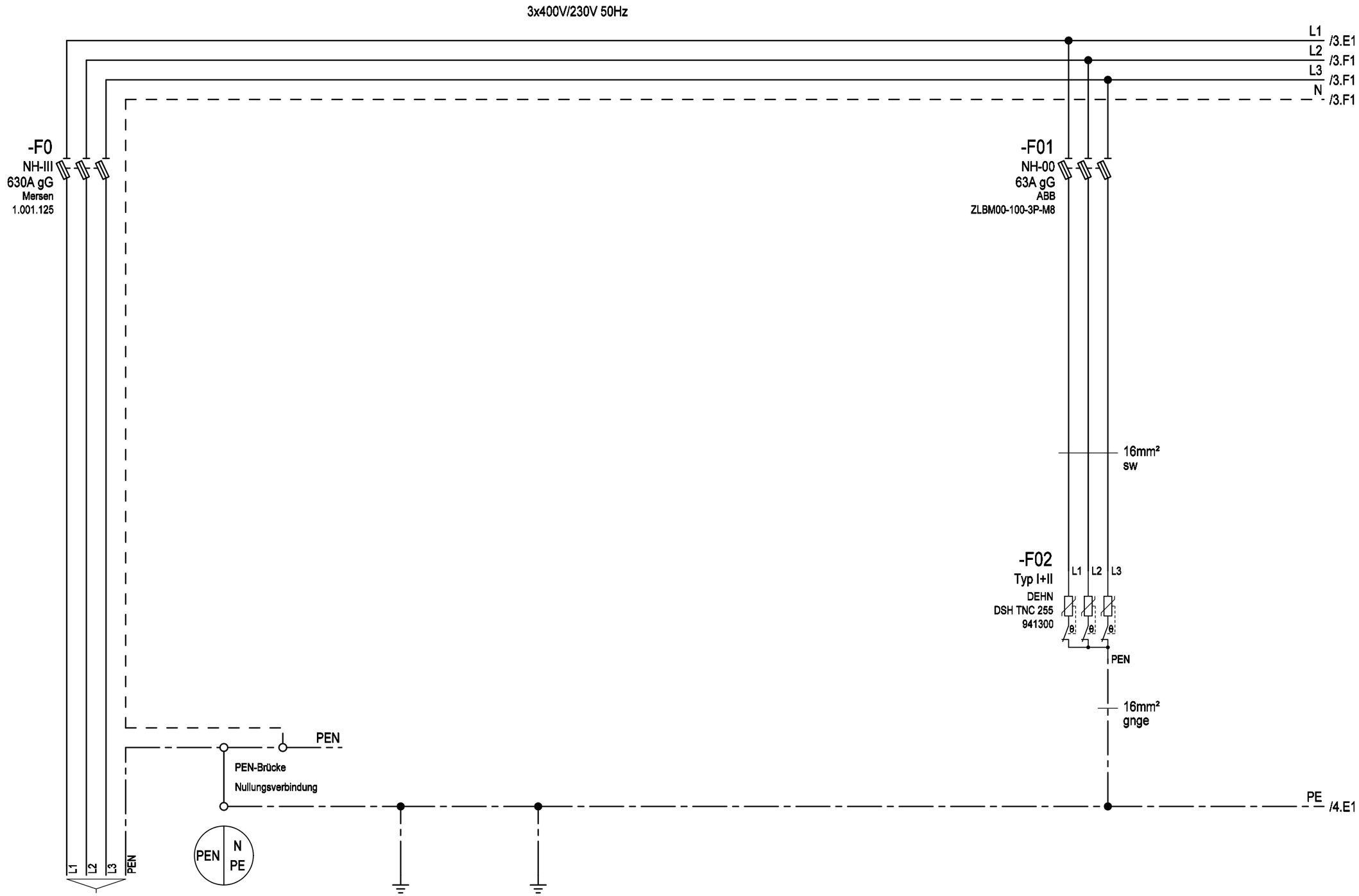

Bezeichnung	Zuleitung Gehäuse Einsatz Türen Erdungsbolzen M12 Erdspieß Überspannungsschutz Typ 1+2
Kabel	max.4x240mm² (Kabelschuhanschluss M12)

Weitergabe bzw. Vervielfältigung dieser Unterlagen, sowie die Verwertung und Mitteilung deren Inhaltes ist nicht gestattet.
-Alle Rechte Vorbehalten- MEHLER Elektrotechnik Ges.m.b.H

Erstellt mit ELCAD/AUCOPLAN (R) 2018 SP1
Druckdatum: 29.11.2023 7:24

Ersatz durch
Ersatz für
Ursprung

R.	Änderung	Datum	Name		
				Datum	31.03.2017
				Bearbeiter	ME
				Geprüft	MEHLER
				Norm	EN 61439-4

Ersteller: MEHLER ELEKTROTECHNIK Ges.m.b.H. ME®

Auftraggeber:

Projektbeschreibung:
Baustromwandler 630A
Ausführung Energienetze Steiermark

N:/CAD-Entwürfe/cad-baustrom/baustrom22_IN_ARBEIT.pro
Zeichnungsnummer: Angebotsnummer:
Stromlaufplan

=A630AMS30_1_ST
+A630AMS30_1_ST
01 Verteilerplan
(Blatt 2/4)

Weitergabe bzw. Vervielfältigung dieser Unterlagen, sowie die Verwertung und Mitteilung deren Inhaltes ist nicht gestattet.
-Alle Rechte Vorbehalten- MEHLER Elektrotechnik Ges.m.b.H

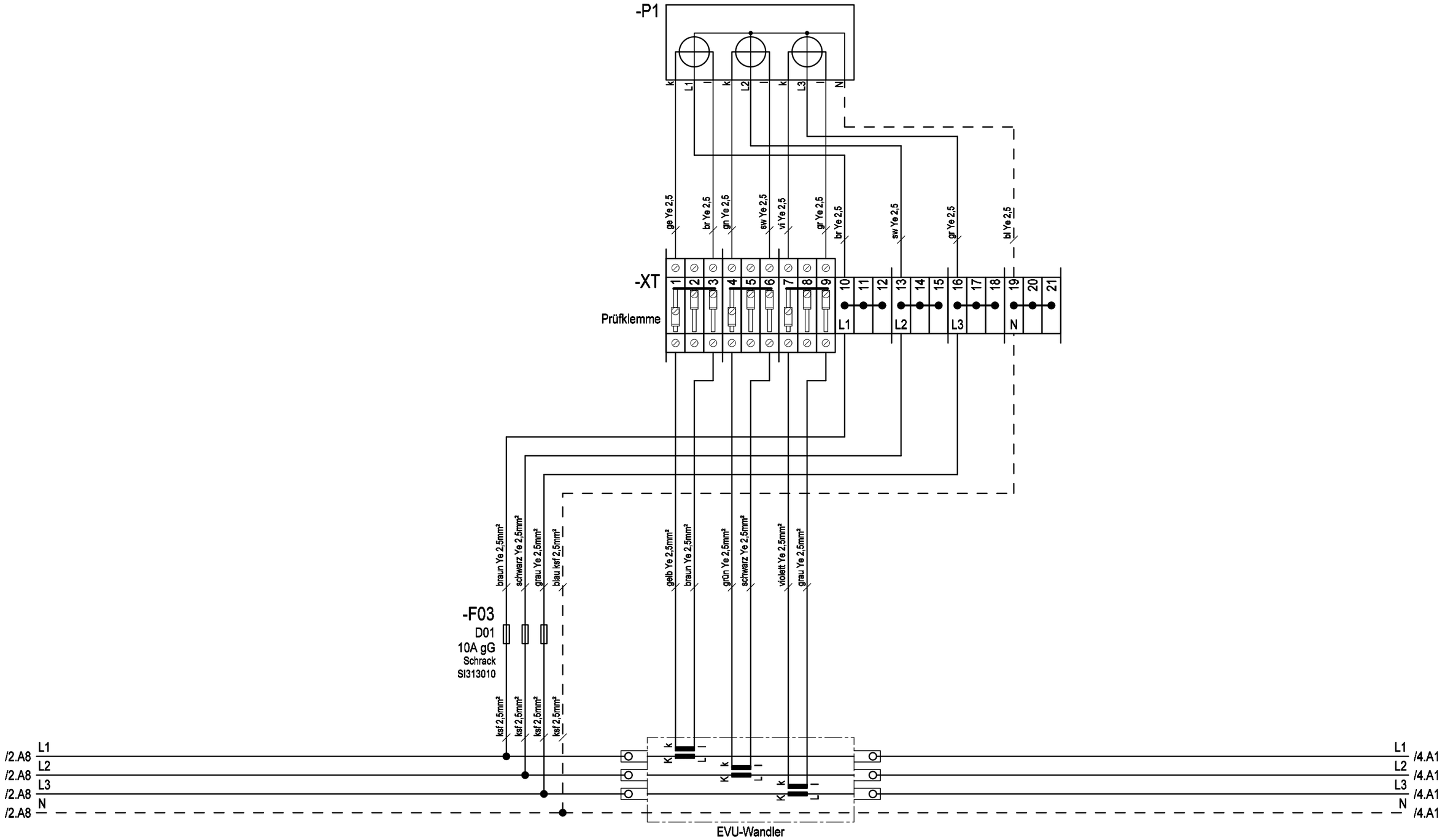

Erstellt mit ELCAD/AUCOPLAN (R) 2018 SP1
Druckdatum: 29.11.2023 7:24
Ursprung
Ersatz für
Ersatz durch

				Datum	31.03.2017
				Bearbeiter	ME
				Geprüft	MEHLER
R.	Änderung	Datum	Name	Norm	EN 61439-4

Ersteller: MEHLER ELEKTROTECHNIK Ges.m.b.H.

Auftraggeber:

Projektbeschreibung:
Baustromwandler 630A
Ausführung Energienetze Steiermark

N:/CAD-Entwürfe/cad-baustrom/baustrom22_IN_ARBEIT.pro
Zeichnungsnummer:
Angebotsnummer:
Stromlaufplan

=A630AMS30_1_ST
+A630AMS30_1_ST
01 Verteilerplan
(Blatt 3/4)

3x400V/230V 50Hz

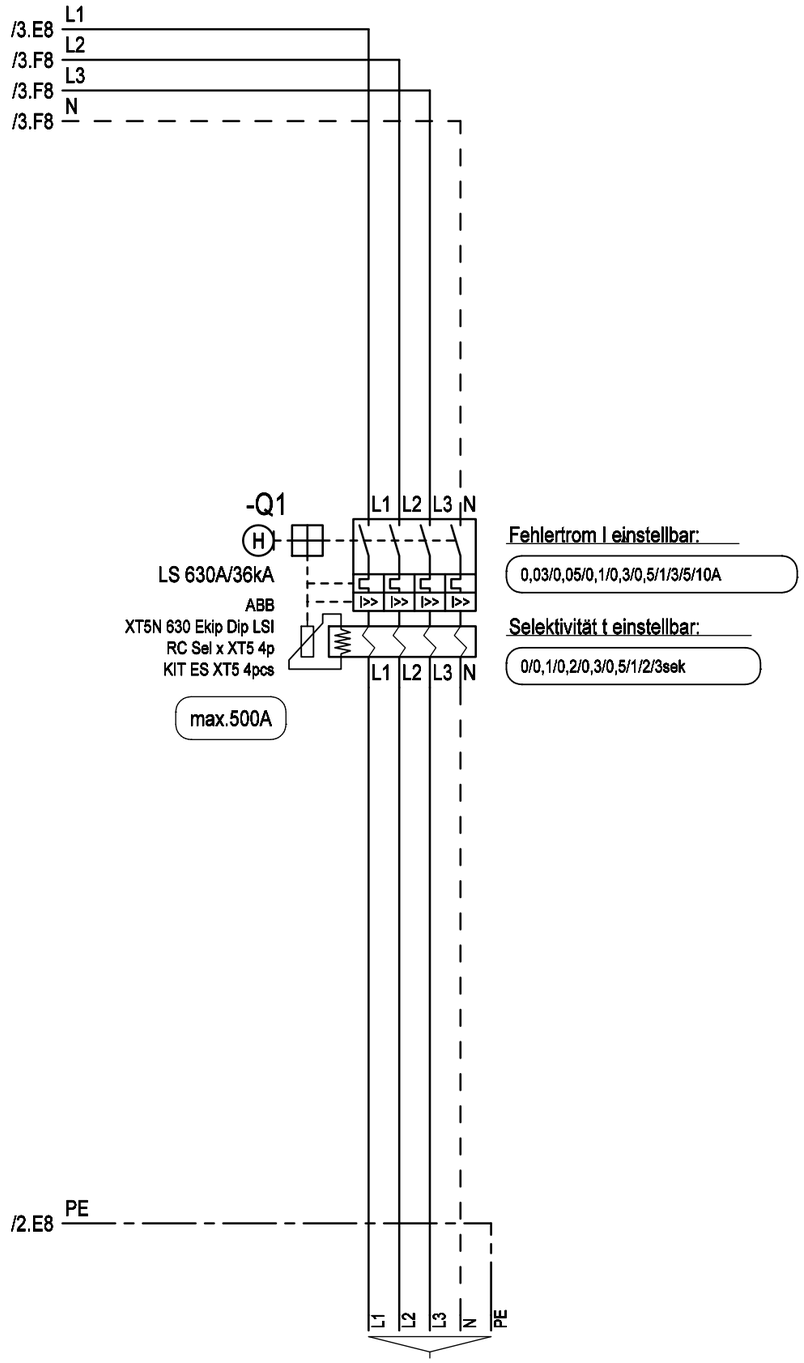

Fehlertrom I einstellbar:

0,03/0,05/0,1/0,3/0,5/1/3/5/10A

Selektivität t einstellbar:

0/0,1/0,2/0,3/0,5/1/2/3sek

Bezeichnung

Kabel

max.5x240mm²
(Kabelschuhanschluss M10)

Weitergabe bzw. Vervielfältigung dieser Unterlagen, sowie die Verwertung und Mitteilung deren Inhaltes ist nicht gestattet.
-Alle Rechte Vorbehalten- MEHLER Elektrotechnik Ges.m.b.H

Erstellt mit ELCAD/AUCOPLAN (R) 2018 SP1
Druckdatum: 29.11.2023 7:24

Ersatz durch
Ersatz für
Ursprung

				Datum	31.03.2017
				Bearbeiter	ME
				Geprüft	MEHLER
R.	Änderung	Datum	Name	Norm	EN 61439-4

Ersteller: MEHLER ELEKTROTECHNIK Ges.m.b.H. ME

Auftraggeber:

Projektbeschreibung:
Baustromwandler 630A
Ausführung Energienetze Steiermark

N:/CAD-Entwürfe/cad-baustrom/baustrom22_IN_ARBEIT.pro

Zeichnungsnummer: Angebotsnummer:

Stromlaufplan

=A630AMS30_1_ST
+A630AMS30_1_ST
01 Verteilerplan
(Blatt 4/4)