VERTEILERMASSE:	SCHUTZART	FARBE	AUFBAUART	BERÜHRUNGSSCHUTZ	VERSCHLUSS	KABELEINFÜHRUNGEN
Breite: 1490 x Höhe: 1450 x Tiefe: 400mm	IP54	RAL 7032	Schutzklasse I	Kunststoffblenden	Dreipunktschwenkhebel	O: geschlossen U: Gummitüllen

A250AMS10/ST

1490mm

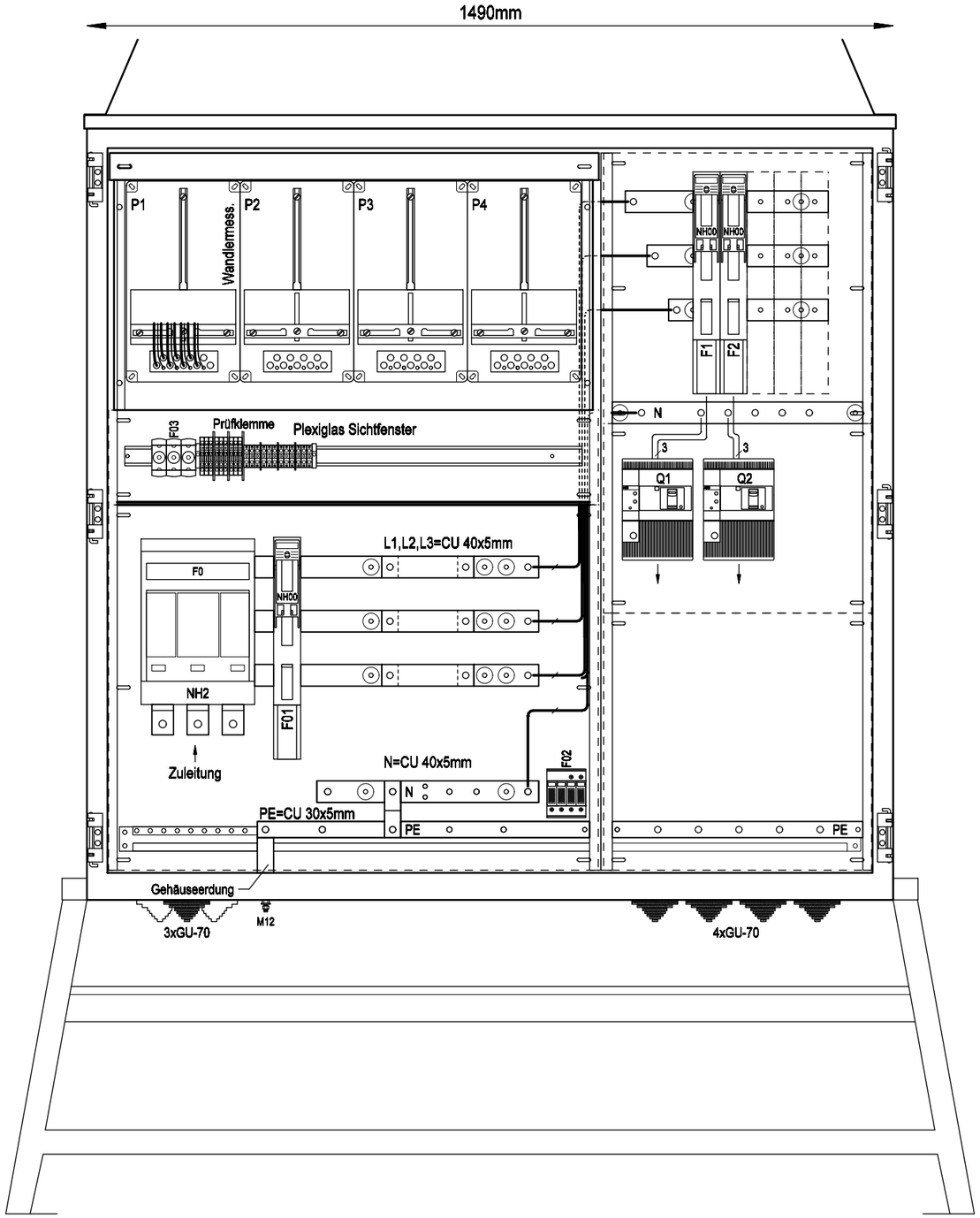

Frontansicht ohne Tür

A250AMS10/ST

1490mm

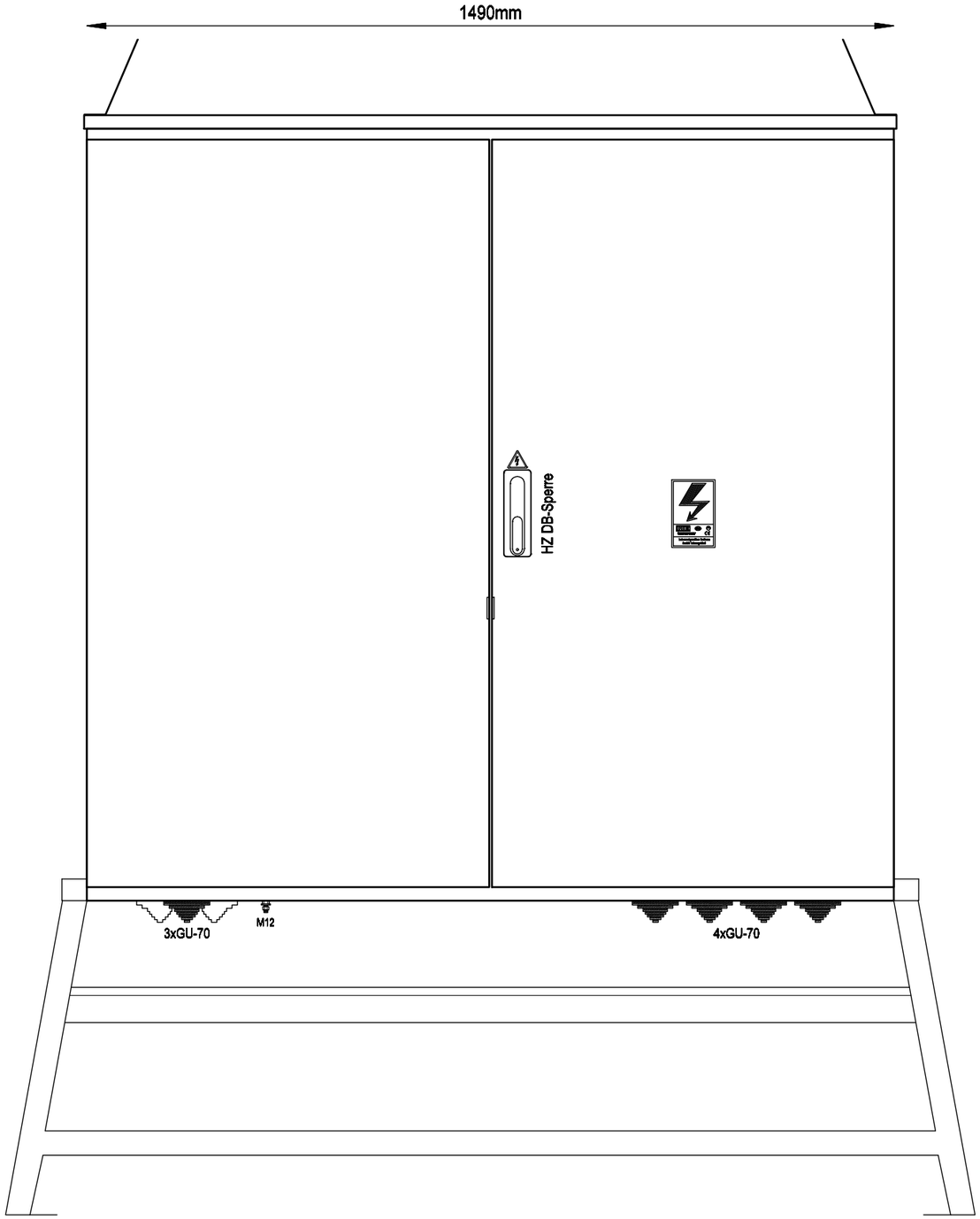

Frontansicht mit Tür

Weitergabe bzw. Vervielfältigung dieser Unterlagen, sowie die Verwertung und Mitteilung deren Inhaltes ist nicht gestattet.
-Alle Rechte Vorbehalten- MEHLER Elektrotechnik Ges.m.b.H

Erstellt mit ELCAD/AUCOPLAN (R) 2018 SP1
Druckdatum: 29.11.2023 7:12

Ersatz durch
Ersatz für
Ursprung

R.	Änderung	Datum	Name		
				Datum	07.03.2017
				Bearbeiter	ME
				Geprüft	MEHLER
				Norm	EN 61439-4

Ersteller: MEHLER ELEKTROTECHNIK Ges.m.b.H. ME

Auftraggeber:

Projektbeschreibung:
Baustromwandler 250A
Ausführung Energienetze Steiermark

N:/CAD-Entwürfe/cad-baustrom/baustrom22_IN_ARBEIT.pro

Zeichnungsnummer: Angebotsnummer:

Aufbauplan

=A250AMS10/ST
+A250AMS10/ST
01 Verteilerplan
(Blatt 1/4)

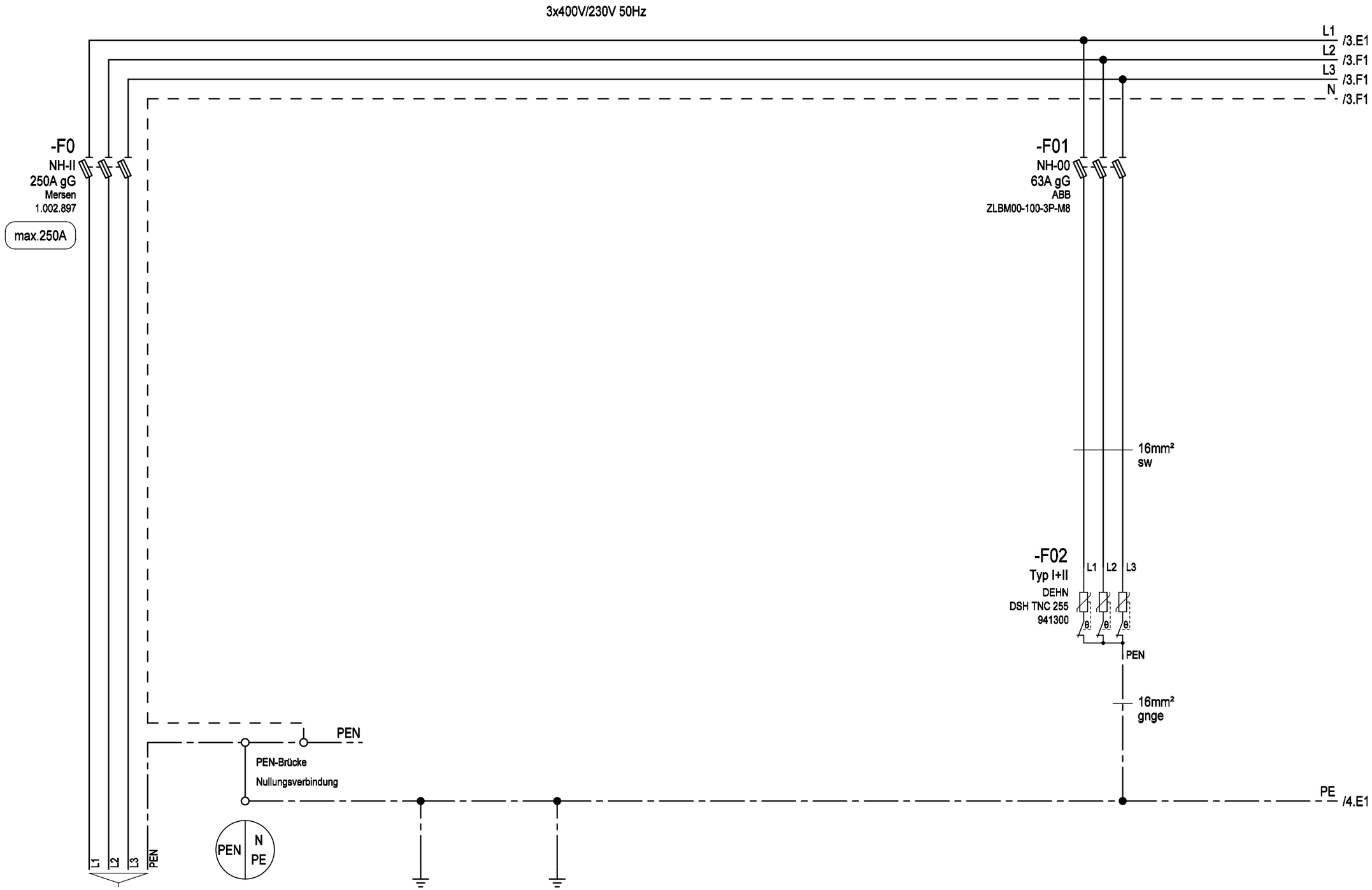

Bezeichnung	Zuleitung	Gehäuse Einsatz Türen	Erdungsbolzen M12 Erdspieß	Überspannungsschutz Typ 1+2
Kabel	max.4x240mm² (Kabelschuhanschluss M12)			

Erstellt mit ELCAD/AUCOPLAN (R) 2018 SP1
Druckdatum: 29.11.2023 7:12
Ursprung
Ersatz für
Ersatz durch

Weitergabe bzw. Vervielfältigung dieser Unterlagen, sowie die Verwertung und Mitteilung deren Inhaltes ist nicht gestattet.
-Alle Rechte Vorbehalten- MEHLER Elektrotechnik Ges.m.b.H

R.	Änderung	Datum	Name		
				Datum	07.03.2017
				Bearbeiter	ME
				Geprüft	MEHLER
				Norm	EN 61439-4

Ersteller: MEHLER ELEKTROTECHNIK Ges.m.b.H.

Auftraggeber:

Projektbeschreibung:
Baustromwandler 250A
Ausführung Energienetze Steiermark

N:/CAD-Entwürfe/cad-baustrom/baustrom22_IN_ARBEIT.pro
Zeichnungsnummer: Angebotsnummer:
Stromlaufplan

=A250AMS10_ST
+A250AMS10_ST
01 Verteilerplan
(Blatt 2/4)

Weitergabe bzw. Vervielfältigung dieser Unterlagen, sowie die Verwertung und Mitteilung deren Inhaltes ist nicht gestattet.
-Alle Rechte Vorbehalten- MEHLER Elektrotechnik Ges.m.b.H

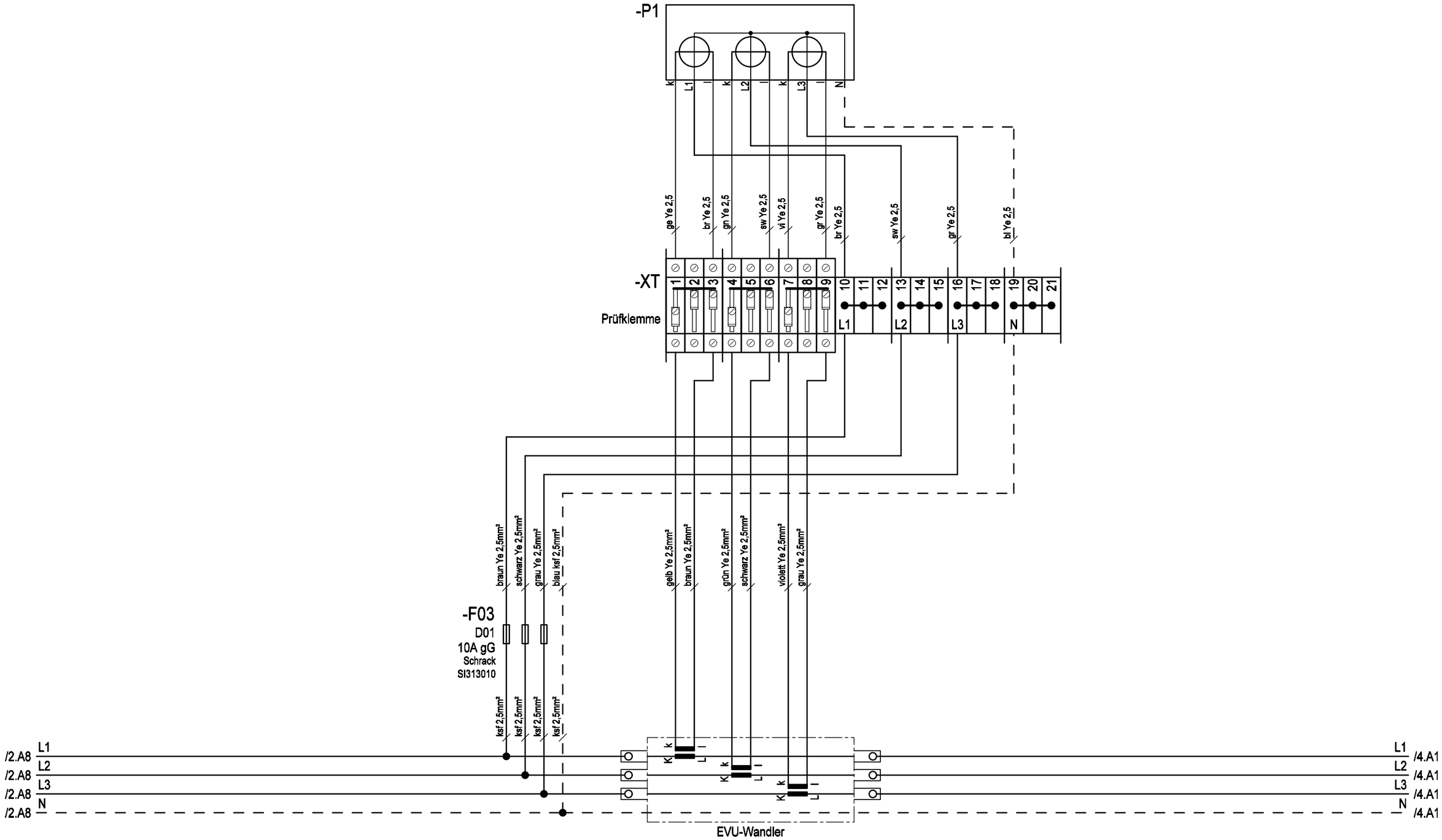

Erstellt mit ELCAD/AUCOPLAN (R) 2018 SP1
Druckdatum: 29.11.2023 7:12
Ursprung
Ersatz für
Ersatz durch

				Datum	07.03.2017
				Bearbeiter	ME
				Geprüft	MEHLER
R.	Änderung	Datum	Name	Norm	EN 61439-4

Ersteller: MEHLER ELEKTROTECHNIK Ges.m.b.H. ME®

Auftraggeber:

Projektbeschreibung:
Baustromwandler 250A
Ausführung Energienetze Steiermark

N:/CAD-Entwürfe/cad-baustrom/baustrom22_IN_ARBEIT.pro
Zeichnungsnummer:
Angebotsnummer:
Stromlaufplan

=A250AMS10_ST
+A250AMS10_ST
01 Verteilerplan
(Blatt 3/4)

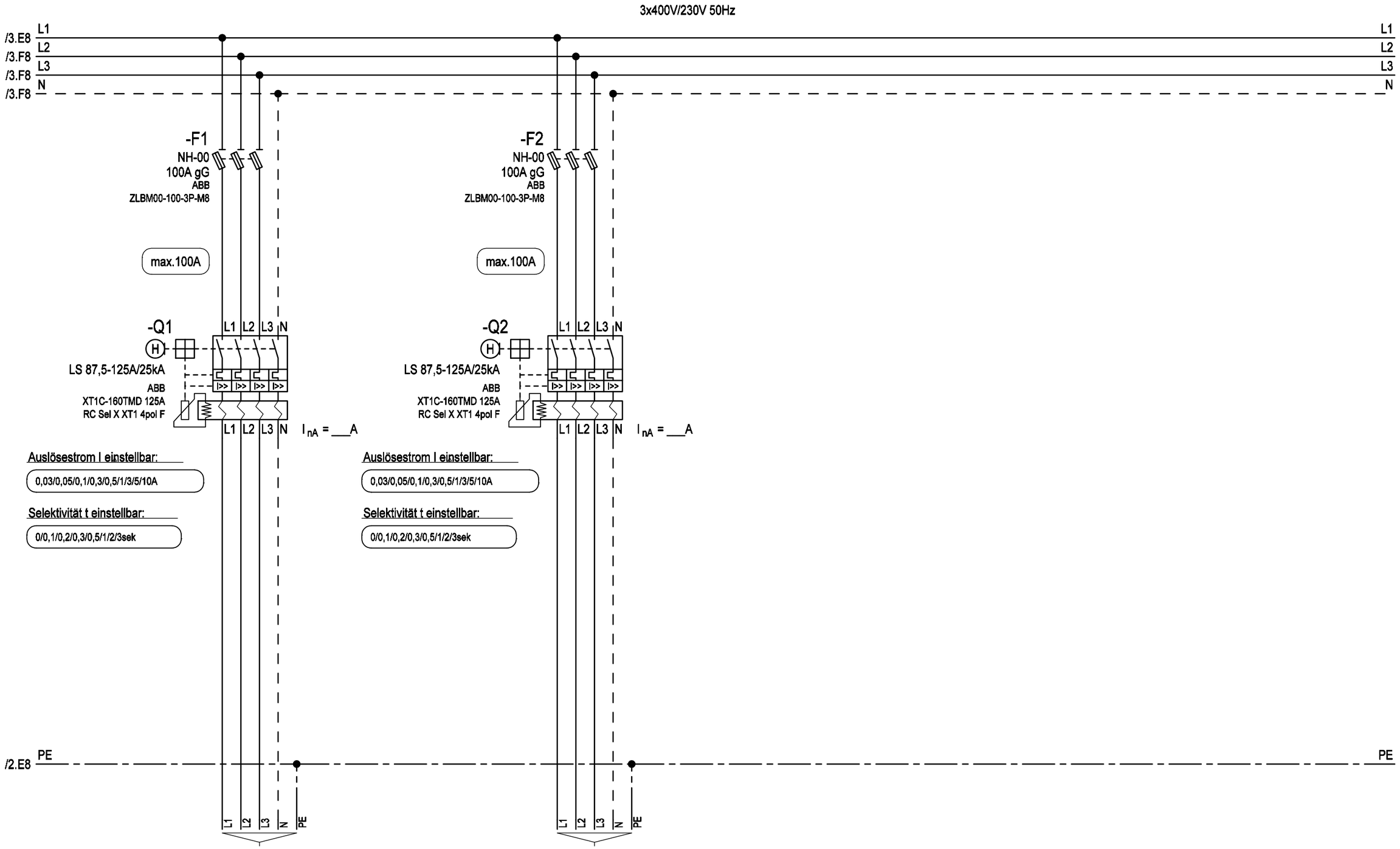

Bezeichnung		
Kabel	E-YY max. 5x70mm² RM	E-YY max. 5x70mm² RM

Weitergabe bzw. Vervielfältigung dieser Unterlagen, sowie die Verwertung und Mitteilung deren Inhaltes ist nicht gestattet.
-Alle Rechte Vorbehalten- MEHLER Elektrotechnik Ges.m.b.H

Erstellt mit ELCAD/AUCOPLAN (R) 2018 SP1
Druckdatum: 29.11.2023 7:12
Ursprung
Ersatz für
Ersatz durch

R.	Änderung	Datum	Name		
				Datum	07.03.2017
				Bearbeiter	ME
				Geprüft	MEHLER
				Norm	EN 61439-4

Ersteller: MEHLER ELEKTROTECHNIK Ges.m.b.H. ME®

Auftraggeber:

Projektbeschreibung:
Baustromwandler 250A
Ausführung Energienetze Steiermark

N:/CAD-Entwürfe/cad-baustrom/baustrom22_IN_ARBEIT.pro

Zeichnungsnummer: Angebotsnummer:

Stromlaufplan

=A250AMS10_ST
+A250AMS10_ST
01 Verteilerplan
(Blatt 4/4)