VERTEILERMASSE:	SCHUTZART	FARBE	AUFBAUART	BERÜHRUNGSSCHUTZ	VERSCHLUSS	KABELEINFÜHRUNGEN
Breite: 1490 x Höhe: 1450 x Tiefe: 400mm	IP54	RAL 7032	Schutzklasse I	Kunststoffblenden	Dreipunktschwenkhebel	O: geschlossen U: Gummitüllen

A250AMS10/K

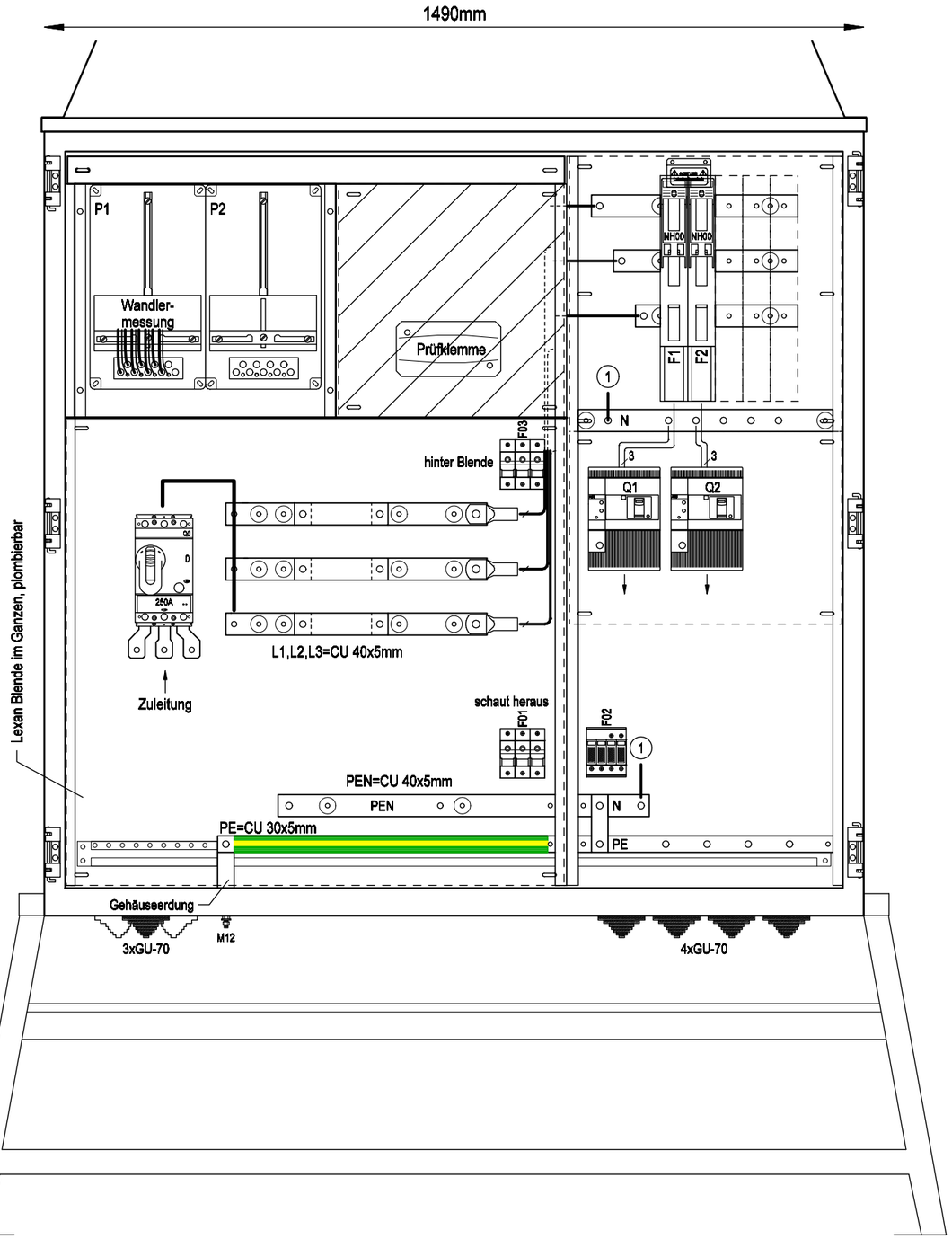

Frontansicht ohne Tür

A250AMS10/K

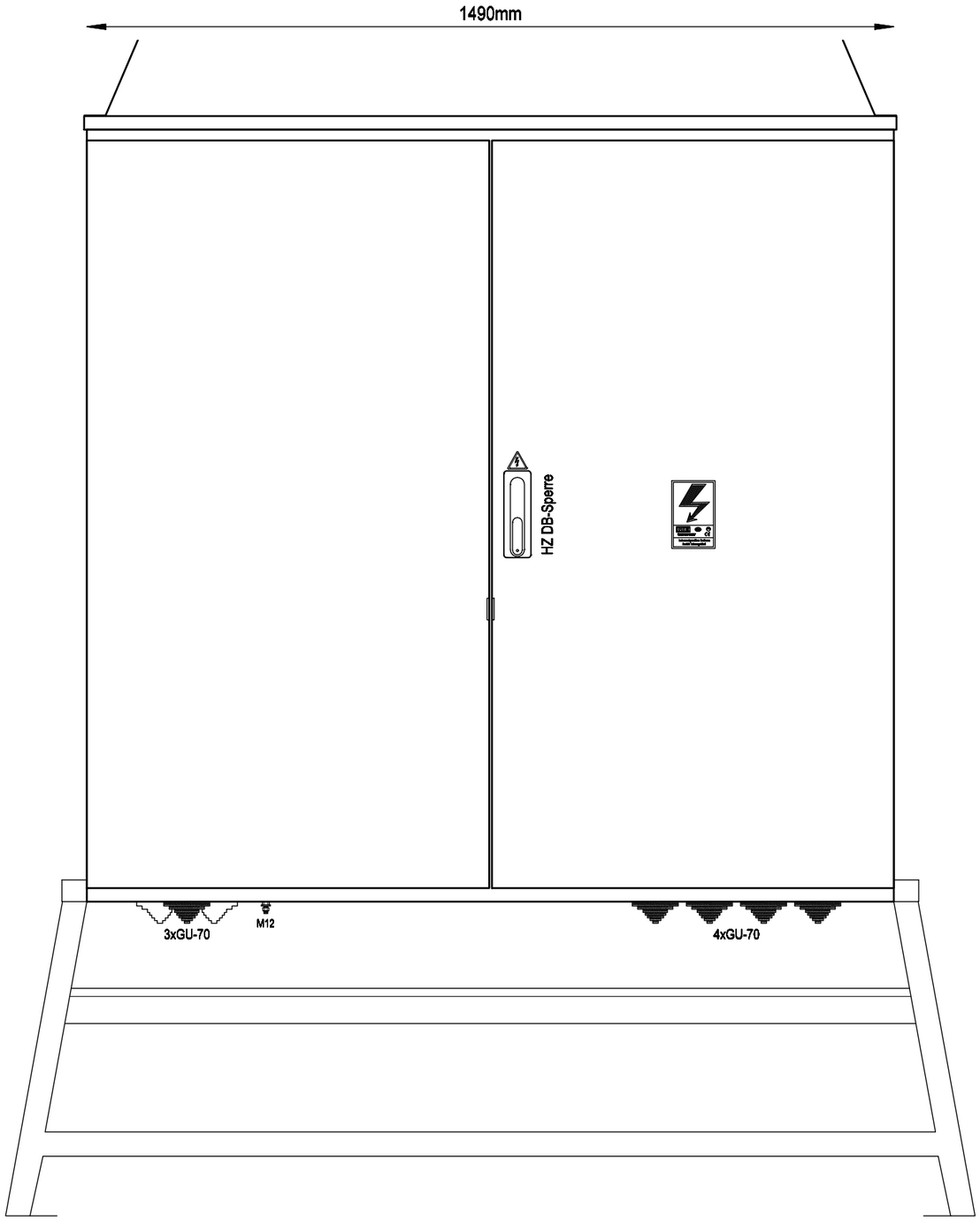

Frontansicht mit Tür

Weitergabe bzw. Vervielfältigung dieser Unterlagen, sowie die Verwertung und Mitteilung deren Inhaltes ist nicht gestattet.
-Alle Rechte Vorbehalten- MEHLER Elektrotechnik Ges.m.b.H

Erstellt mit ELCAD/AUCOPLAN (R) 2018 SP1
Druckdatum: 29.11.2023 7:11
Ersatz durch
Ersatz für
Ursprung

R.	Änderung	Datum	Name		
				Datum	07.03.2017
				Bearbeiter	ME
				Geprüft	MEHLER
				Norm	EN 61439-4

Ersteller: MEHLER ELEKTROTECHNIK Ges.m.b.H. ME

Auftraggeber:

Projektbeschreibung:
Baustromwandler 250A
Ausführung für Kärnten Netz

N:/CAD-Entwürfe/cad-baustrom/baustrom22_IN_ARBEIT.pro

Zeichnungsnummer: Angebotsnummer:

Aufbauplan

=A250AMS10/K
+A250AMS10/K
01 Verteilerplan
(Blatt 1/4)

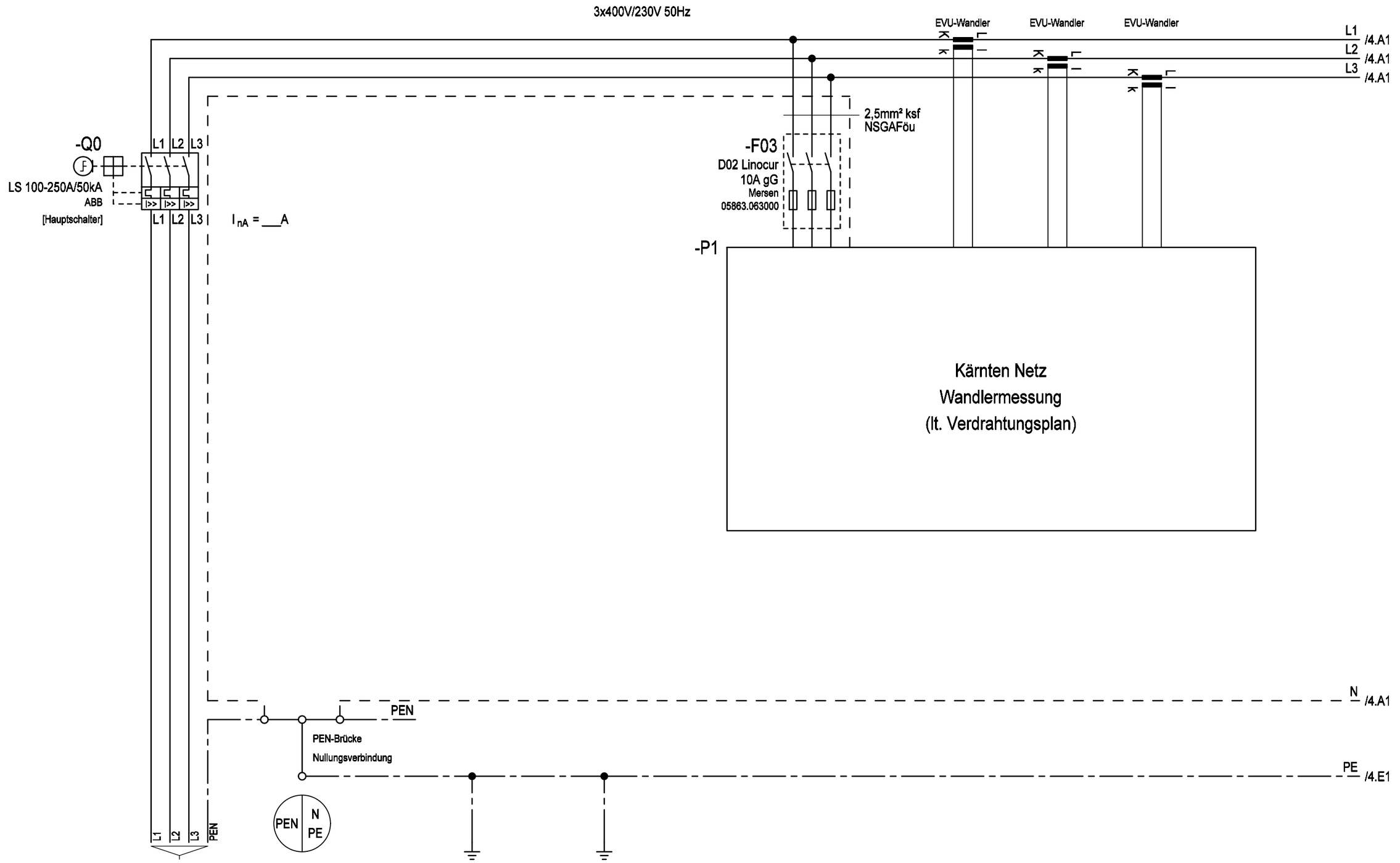

Bezeichnung	Zuleitung; Gehäuse, Einsatz, Türen; Erdungsbolzen M12, Erdspieß
Kabel	max.4x240mm² (Kabelschuhanschluss M10)

Weitergabe bzw. Vervielfältigung dieser Unterlagen, sowie die Verwertung und Mitteilung deren Inhaltes ist nicht gestattet.
-Alle Rechte Vorbehalten- MEHLER Elektrotechnik Ges.m.b.H

Erstellt mit ELCAD/AUCOPLAN (R) 2018 SP1
Druckdatum: 29.11.2023 7:11
Ersatz durch
Ersatz für
Ursprung

R.	Änderung	Datum	Name		
				Datum	07.03.2017
				Bearbeiter	ME
				Geprüft	MEHLER
				Norm	EN 61439-4

Ersteller: MEHLER ELEKTROTECHNIK Ges.m.b.H. ME®

Auftraggeber:

Projektbeschreibung:
Baustromwandler 250A
Ausführung für Kärnten Netz

N:/CAD-Entwürfe/cad-baustrom/baustrom22_IN_ARBEIT.pro

Zeichnungsnummer:
Angebotsnummer:
Stromlaufplan

=A250AMS10_K
+A250AMS10_K
01 Verteilerplan
(Blatt 2/4)

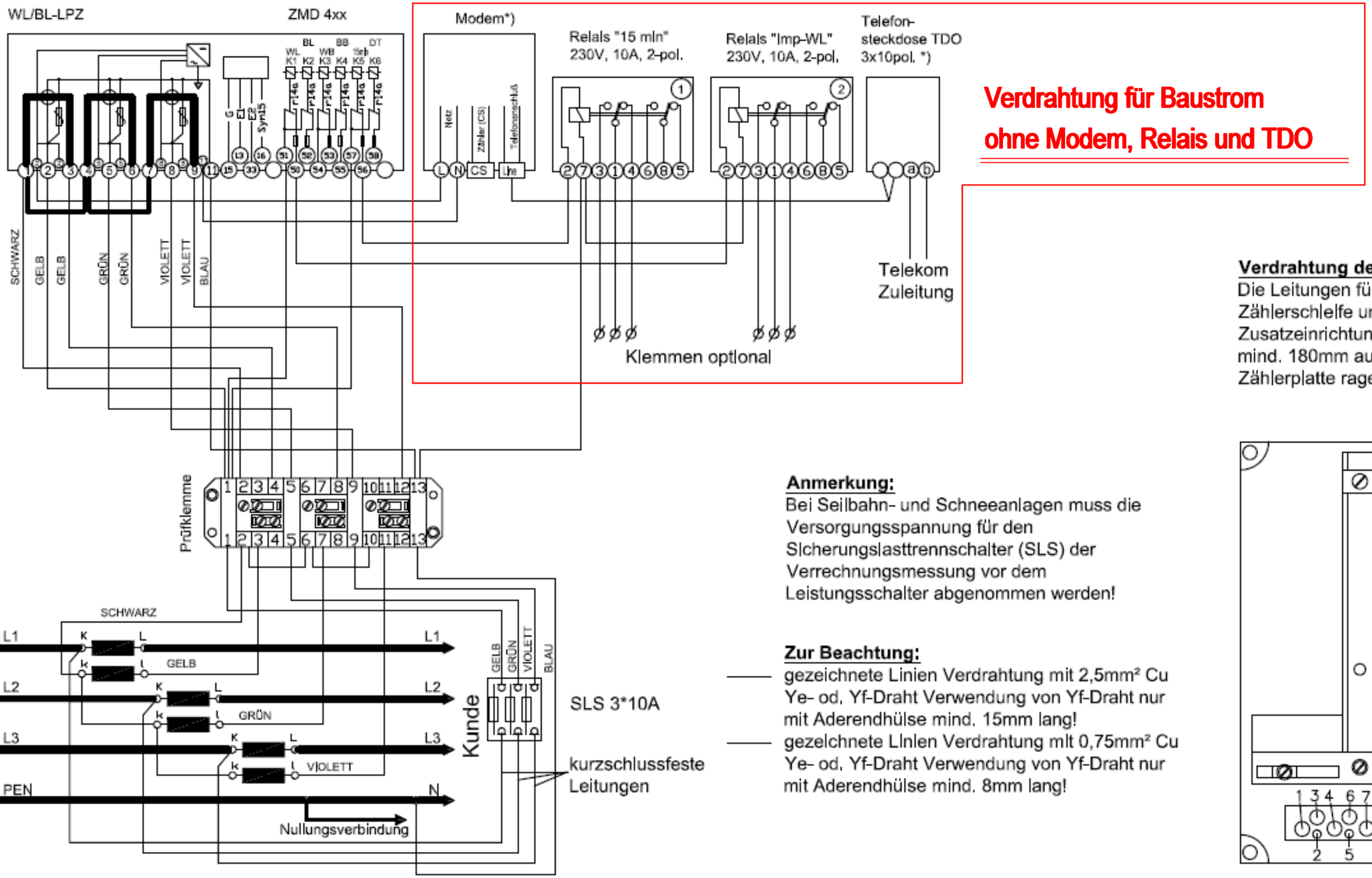

Verdrahtung der Zählerplatte:
Die Leitungen für die Zählerschleife und Zusatzeinrichtungen müssen mind. 180mm aus der Zählerplatte ragen!

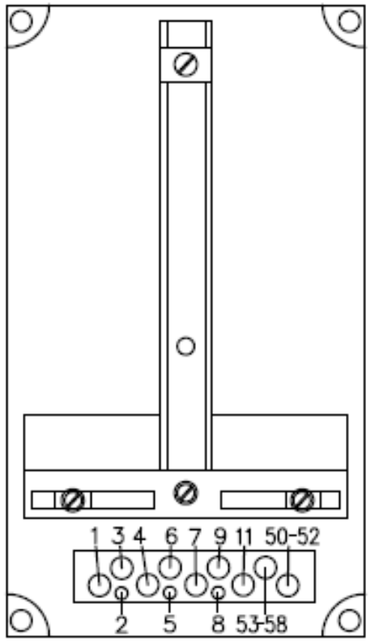

Anmerkung:
Bei Seilbahn- und Schneeanlagen muss die Versorgungsspannung für den Sicherungslasttrennschalter (SLS) der Verrechnungsmessung vor dem Leistungsschalter abgenommen werden!

Zur Beachtung:
- gezeichnete Linien Verdrahtung mit 2,5mm² Cu Ye- od. Yf-Draht Verwendung von Yf-Draht nur mit Aderendhülse mind. 15mm lang!
- gezeichnete Linien Verdrahtung mit 0,75mm² Cu Ye- od. Yf-Draht Verwendung von Yf-Draht nur mit Aderendhülse mind. 8mm lang!

*) Modem und TDO optional für Datenfernübertragung

Abb. 3a: Schematische Darstellung einer Niederspannungs-Wandlerzählung mit oder ohne Datenfernübertragung.

Weitergabe bzw. Vervielfältigung dieser Unterlagen, sowie die Verwertung und Mitteilung deren Inhaltes ist nicht gestattet. -Alle Rechte Vorbehalten- MEHLER Elektrotechnik Ges.m.b.H

Erstellt mit ELCAD/AUCOPLAN (R) 2018 SP1
Druckdatum: 29.11.2023 7:11
Ersatz durch
Ersatz für
Ursprung

				Datum	07.03.2017	Ersteller: MEHLER ELEKTROTECHNIK Ges.m.b.H.	Auftraggeber:	Projektbeschreibung: Baustromwandler 250A Ausführung für Kärnten Netz	N:/CAD-Entwürfe/cad-baustrom/baustrom22_IN_ARBEIT.pro	=A250AMS10_K
				Bearbeiter	ME				Zeichnungsnummer: / Angebotsnummer:	+A250AMS10_K
				Geprüft	MEHLER				Stromlaufplan	01 Verteilerplan (Blatt 3/4)
R.	Änderung	Datum	Name	Norm	EN 61439-4					

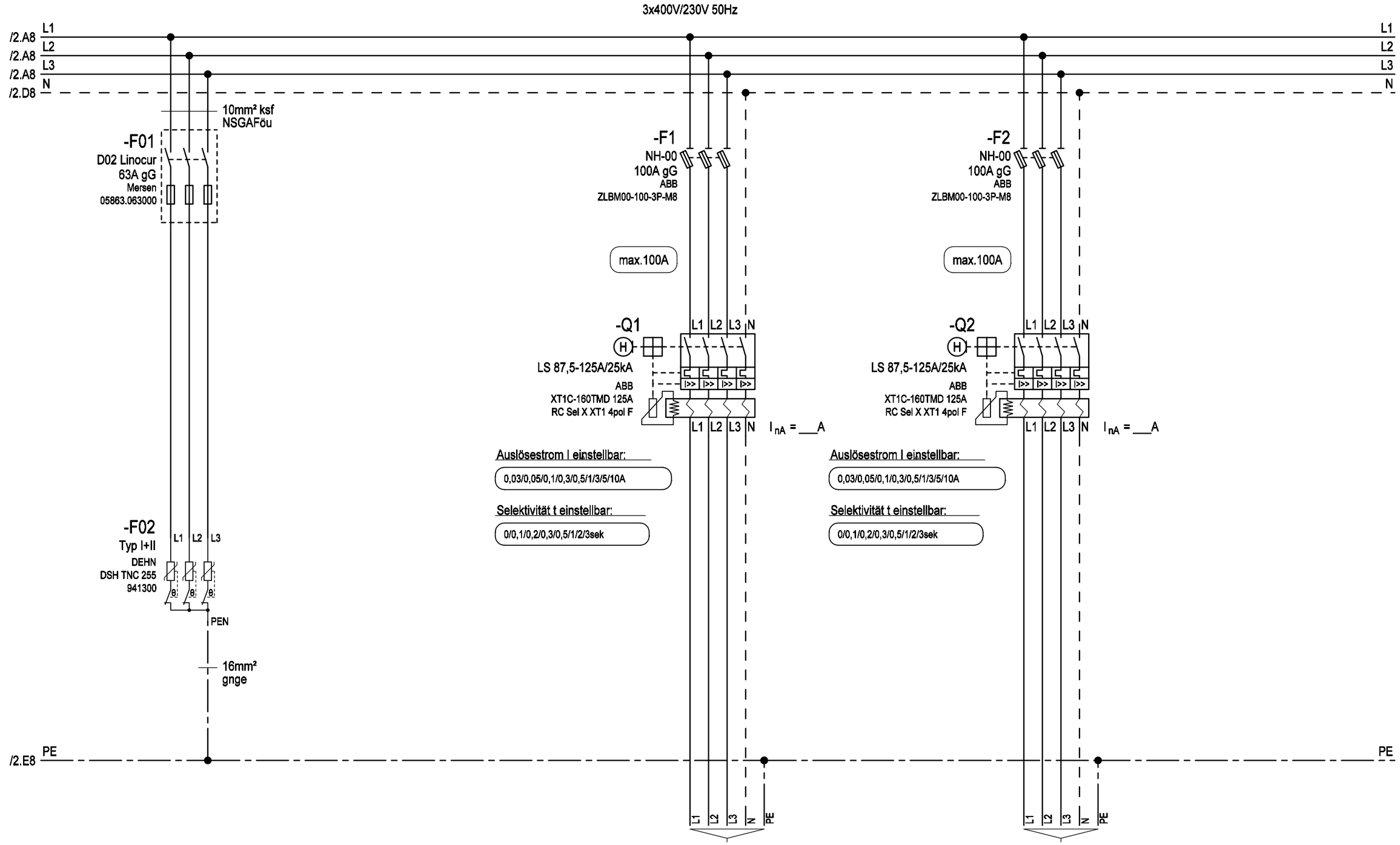

Bezeichnung	Überspannungsschutz Typ 1+2 / Klasse B+C	Anschluss über Rahmenklemmen	Anschluss über Rahmenklemmen
Kabel		E-YY max. 5x70mm² RM	E-YY max. 5x70mm² RM

Weitergabe bzw. Vervielfältigung dieser Unterlagen, sowie die Verwertung und Mitteilung deren Inhaltes ist nicht gestattet.
-Alle Rechte Vorbehalten- MEHLER Elektrotechnik Ges.m.b.H

Ersatz durch
Ersatz für
Ursprung

Erstellt mit ELCAD/AUCOPLAN (R) 2018 SP1
Druckdatum: 29.11.2023 7:11

R.	Änderung	Datum	Name		
				Datum	07.03.2017
				Bearbeiter	ME
				Geprüft	MEHLER
				Norm	EN 61439-4

Ersteller: MEHLER ELEKTROTECHNIK Ges.m.b.H. ME®

Auftraggeber:

Projektbeschreibung:
Baustromwandler 250A
Ausführung für Kärnten Netz

N:/CAD-Entwürfe/cad-baustrom/baustrom22_IN_ARBEIT.pro
Zeichnungsnummer: Angebotsnummer:
Stromlaufplan

=A250AMS10_K
+A250AMS10_K
01 Verteilerplan
(Blatt 4/4)