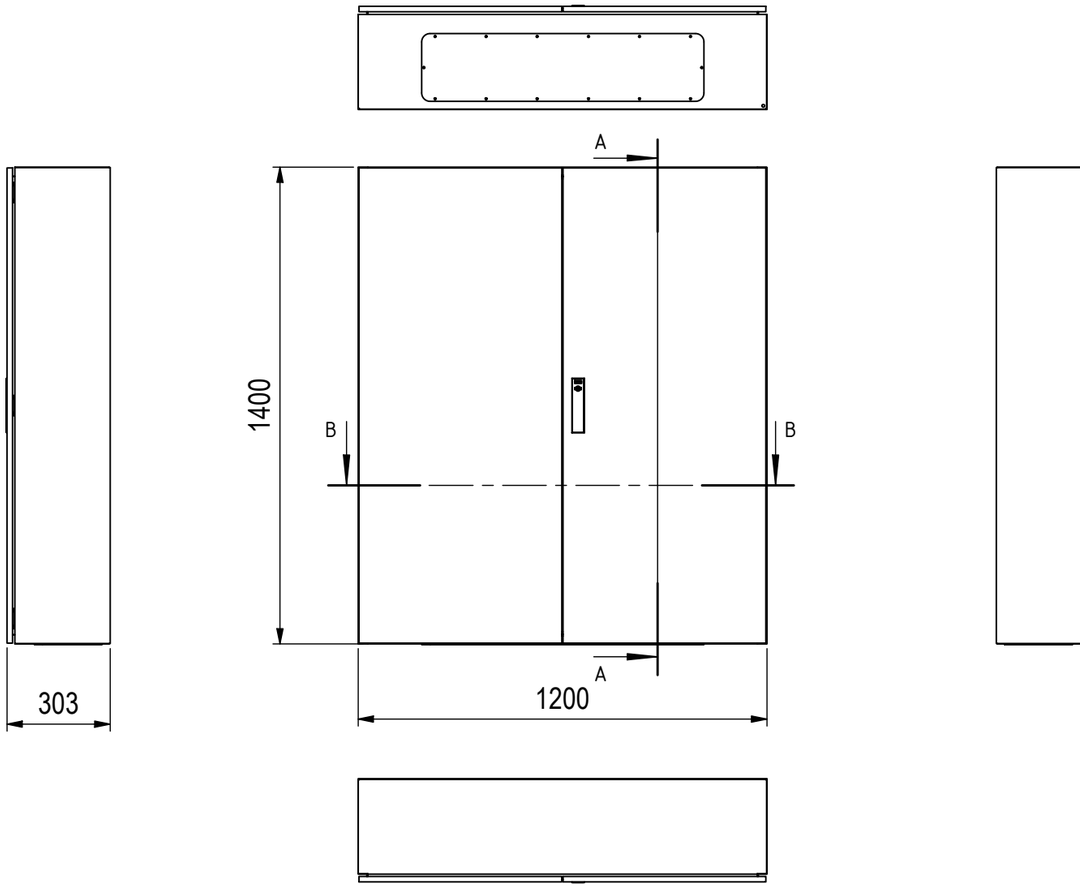

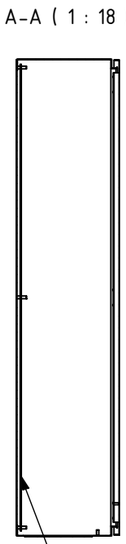

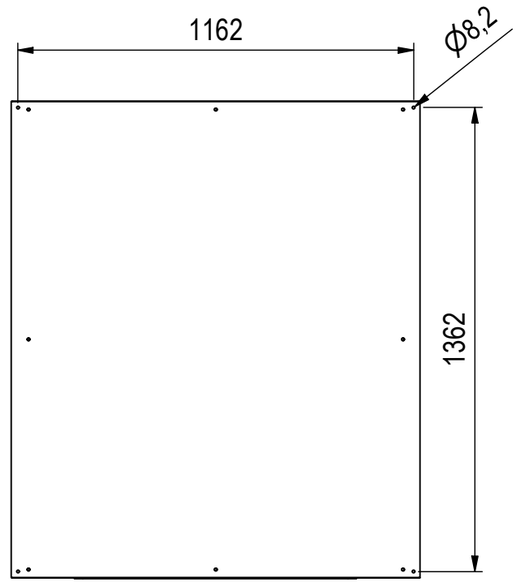

MO-RM-120140.ipt

Einpressbolzen-M8x30

Erdungsbolzen M6x16

Erdungsbolzen M6x16

Ansicht Tür innen

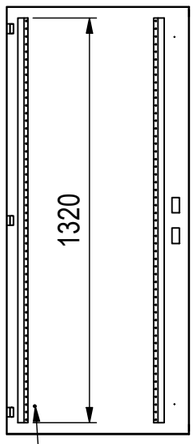

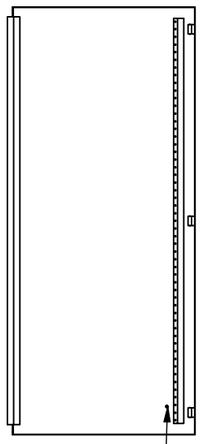

Erdungsbolzen M6x16

Erdungsbolzen M6x16

GPL - FVZ 3,0 mm

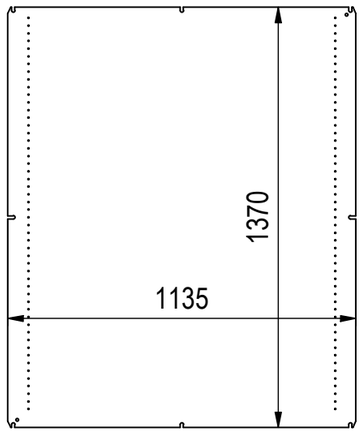

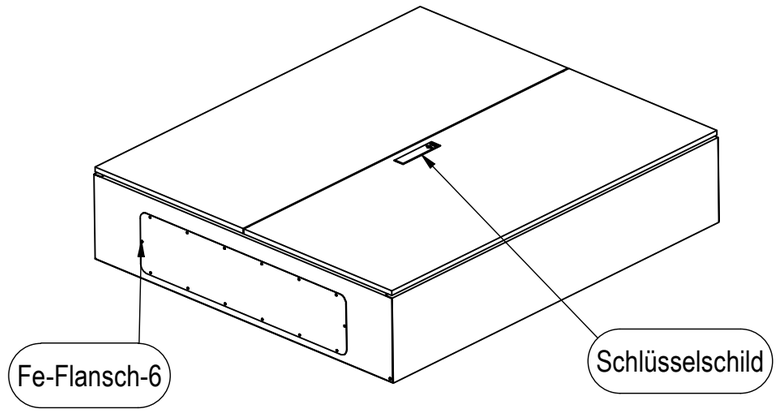

Fe-Flansch-6

Schlüsselschild

MEHLER ELEKTROTECHNIK	orig. Blattgr: **A3**	**Mat:** Fe 1,5 mm	**Oberfläche:** RAL 7035	**Gewicht:** 101,3 kg
	gezeichnet			
	27.01.2023	**Bezeichnung:** RM-120140_300		RM-120140_300
	P.Rinner			
Dateiname: C:_JPTemp\Daten\Daten\RM\Inventor_RM\RM-120140-300\RM-120140_300_2flg.iam				Schutzvermerk nach DIN ISO 16016

© Firma MEHLER Elektrotechnik Ges.m.b.H