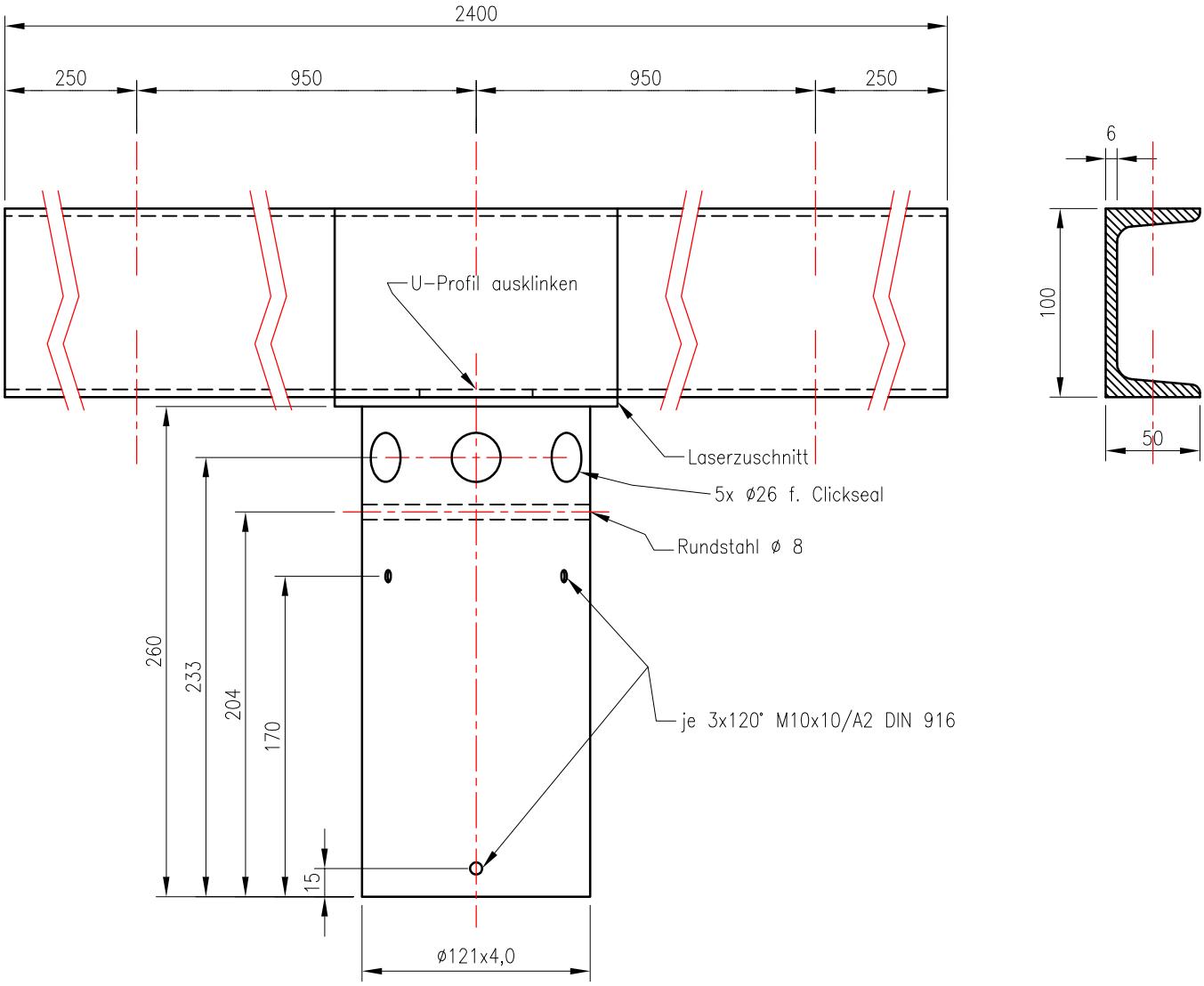

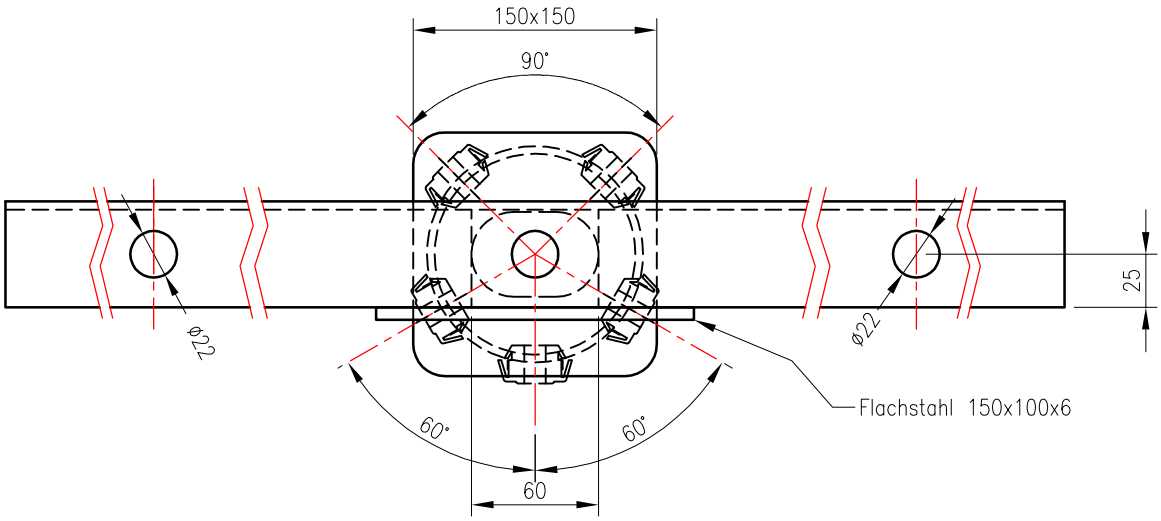

WENN NICHT ANDERS DEFINIERT: BEMASSUNGEN SIND IN MILLIMETER TOLERANZEN: Allg. toleranzen DIN ISO 2768-C EN ISO 13920-BG EN 40	OBERFLÄCHENGÜTE: Feuerverzinkung lt. ÖNORM EN ISO 1461				ENTGRATEN UND SCHARFE KANTEN BRECHEN	Nicht gekennzeichnete Schweißnähte a= 3mm FONATSCH
	NAME	SIGNATUR	DATUM			BENENNUNG:
GEZEICHNET	Frühauf		03.11.2014			Konsole f. 5 Stk. Fluter Type K5-108
GEPRÜFT						
GENEHMIGT	Meissner		03.11.2014			
ÄNDERUNGEN	Neuanlage	Version 1	03.11.2014			
				WERKSTOFF: S235 JRH	ZEICHNUNGSNR. MZKO-108-S501	A4
				GEWICHT: 31,0 kg	MASSSTAB: 1:25	BLATT 1 VON 1

Dieses Dokument ist gültig mit maschineller oder handschriftlicher Unterschrift, Techn. Änderungen bei der Ausführung ausschließlich FONATSCH vorbehalten.