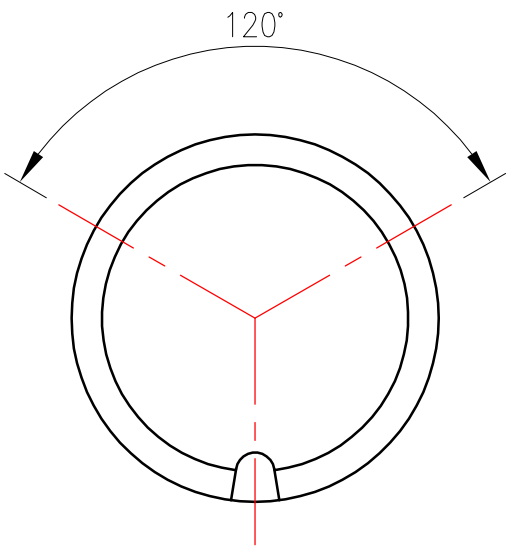

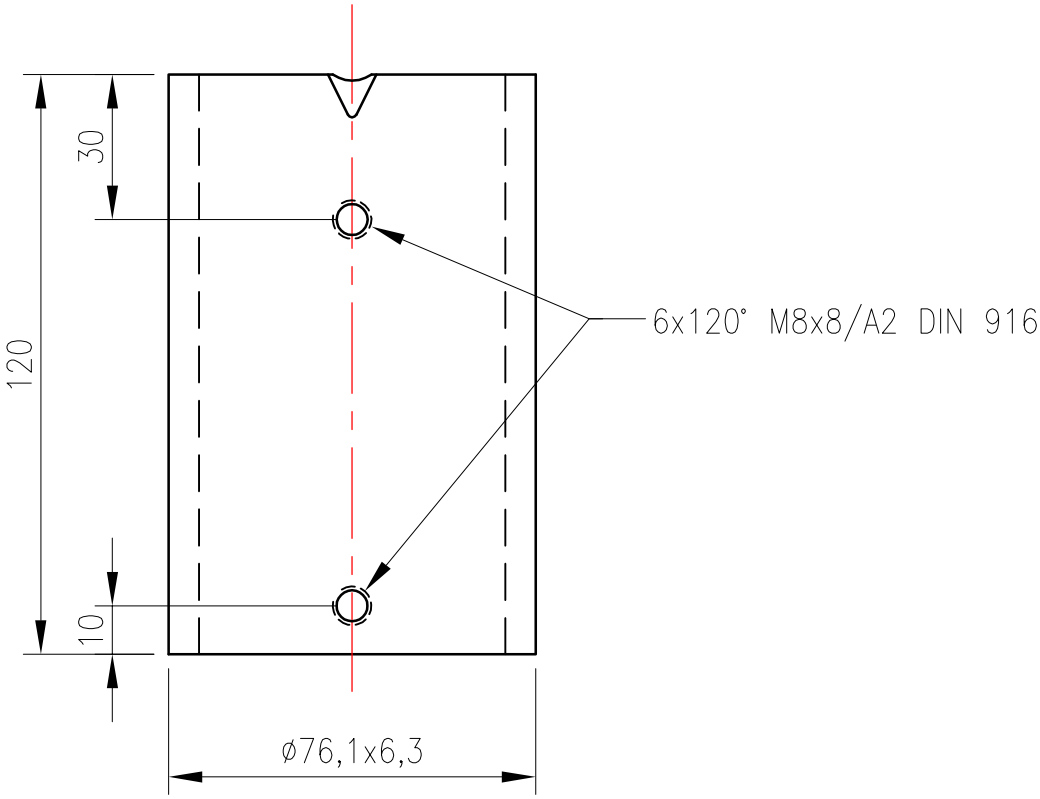

WENN NICHT ANDERS DEFINIERT: BEMASSUNGEN SIND IN MILLIMETER TOLERANZEN: Allg. toleranzen DIN ISO 2768-C EN ISO 13920-BG EN 40			OBERFLÄCHENGÜTE: Feuerverzinkung lt. ÖNORM EN ISO 1461			ENTGRATEN UND SCHARFE KANTEN BRECHEN
	NAME	SIGNATUR	DATUM			
GEZEICHNET	Frühauf		12.12.2014			
GEPRÜFT						
GENEHMIGT	Meissner		12.12.2014			
ÄNDERUNGEN	Neuanlage	Version 1	12.12.2014			
				WERKSTOFF: S235 JRH		
				GEWICHT: 1,2 kg		

Nicht gekennzeichnete Schweißnähte a= 3mm

FONATSCH

BENENNUNG:

Mastzopfadapter f. Zopf Ø60 Leuchtenanschluß Ø76

ZEICHNUNGSNR. MZAD-060-076-01

A4

MASSSTAB: 1:25

BLATT 1 VON 1

Dieses Dokument ist gültig mit maschineller oder handschriftlicher Unterschrift, Techn. Änderungen bei der Ausführung ausschließlich FONATSCH vorbehalten.