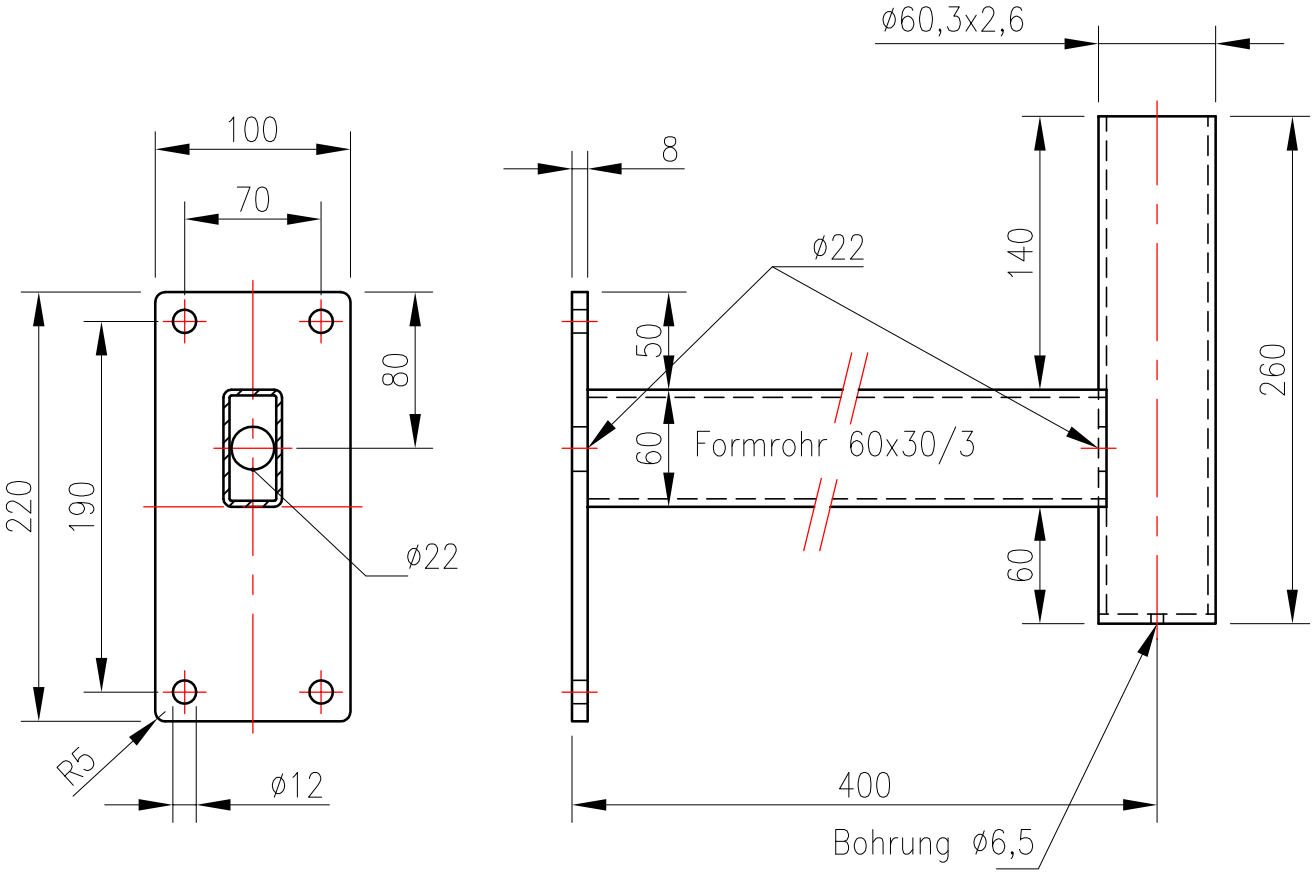

WENN NICHT ANDERS DEFINIERT: BEMASSUNGEN SIND IN MILLIMETER TOLERANZEN: Allg. toleranzen DIN ISO 2768-C EN ISO 13920-BG EN 40	OBERFLÄCHENGÜTE: Feuerverzinkung lt. ÖNORM EN ISO 1461				ENTGRATEN UND SCHARFE KANTEN BRECHEN	Nicht gekennzeichnete Schweißnähte a= 3mm FONATSCH
	NAME	SIGNATUR	DATUM			BENENNUNG: Wandausleger Type 60-400
GEZEICHNET	Frühauf		27.01.2015			
GEPRÜFT						
GENEHMIGT	Meissner		27.01.2015			
ÄNDERUNGEN	Neuanlage	Version 1	27.01.2015			
				WERKSTOFF: S235 JRH		ZEICHNUNGSNR. WAND-060-400-E001 — A4
				GEWICHT: 4,5 kg		MASSSTAB: 1:25 — BLATT 1 VON 1

Dieses Dokument ist gültig mit maschineller oder handschriftlicher Unterschrift, Techn. Änderungen bei der Ausführung ausschließlich FONATSCH vorbehalten.