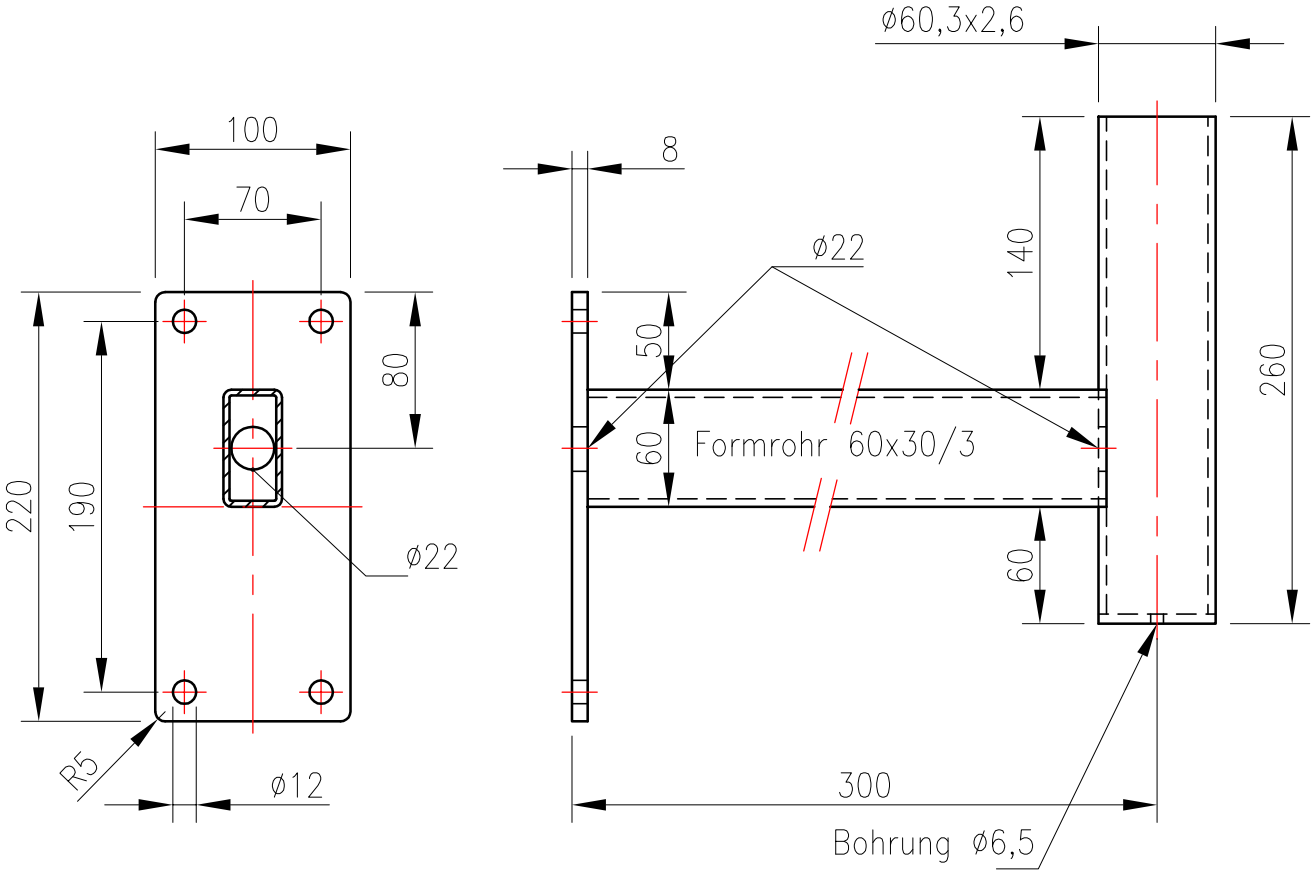

WENN NICHT ANDERS DEFINIERT: BEMASSUNGEN SIND IN MILLIMETER TOLERANZEN: Allg. toleranzen DIN ISO 2768-C EN ISO 13920-BG EN 40			OBERFLÄCHENGÜTE: Feuerverzinkung lt. ÖNORM EN ISO 1461			ENTGRATEN UND SCHARFE KANTEN BRECHEN	Nicht gekennzeichnete Schweißnähte a= 3mm FONATSCH
	NAME	SIGNATUR	DATUM				BENENNUNG: Wandausleger Type 60-300
GEZEICHNET	Frühauf		27.01.2015				
GEPRÜFT							
GENEHMIGT	Meissner		27.01.2015				
ÄNDERUNGEN	Neuanlage	Version 1	27.01.2015				
				WERKSTOFF: S235 JRH			ZEICHNUNGSNR. WAND-060-300-E001 A4
				GEWICHT: 4,5 kg			MASSSTAB: 1:25 BLATT 1 VON 1

Dieses Dokument ist gültig mit maschineller oder handschriftlicher Unterschrift, Techn. Änderungen bei der Ausführung ausschließlich FONATSCH vorbehalten.