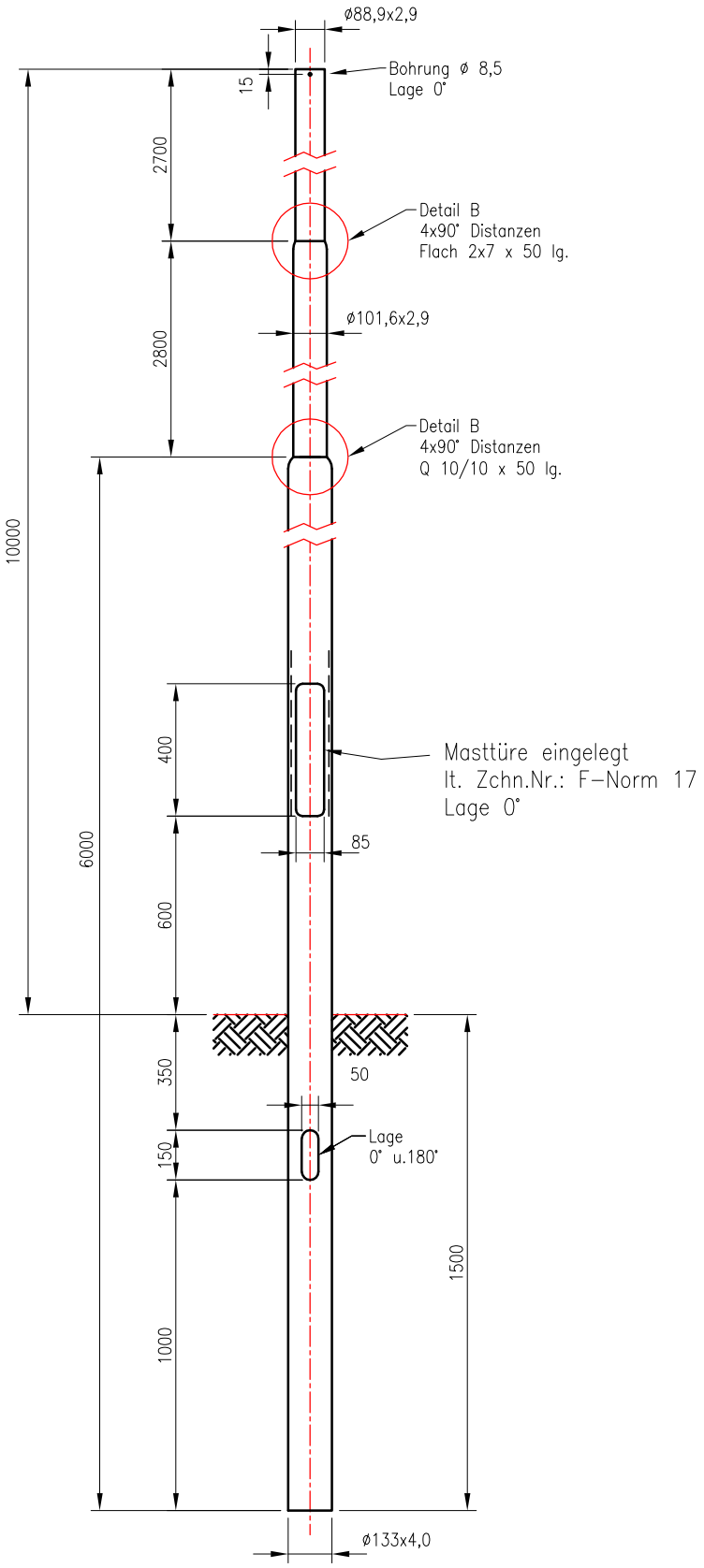

Detail B

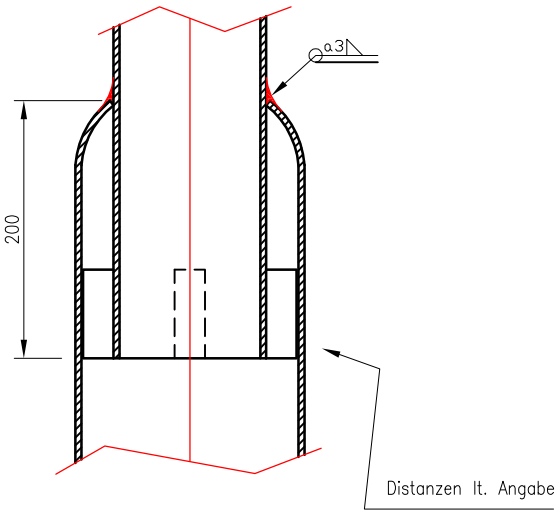

Lage der Masttüre
Ansicht von oben

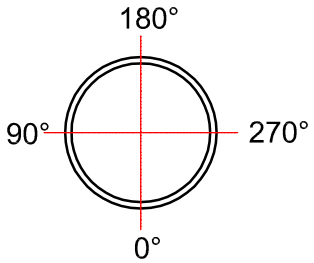

WENN NICHT ANDERS DEFINIERT: BEMASSUNGEN SIND IN MILLIMETER TOLERANZEN: Allg. toleranzen DIN ISO 2768-C EN ISO 13920-BG EN 40	OBERFLÄCHENGÜTE: Feuerverzinkung lt. ÖNORM EN ISO 1461				ENTGRATEN UND SCHARFE KANTEN BRECHEN	Nicht gekennzeichnete Schweißnähte a= 3mm FONATSCH
	NAME	SIGNATUR	DATUM			BENENNUNG: Mast zyl. abges. LPH 10,0m Type 100-89
GEZEICHNET	Frühauf		20.11.2014			
GEPRÜFT						
GENEHMIGT	Meissner		20.11.2014			
ÄNDERUNGEN	Neuanlage	Version 1	20.11.2014			
				WERKSTOFF: S235 JRH	ZEICHNUNGSNR. GMZA-100-089-E001	A4
				GEWICHT: 121,0 kg	MASSSTAB: 1:25	BLATT 1 VON 1

Dieses Dokument ist gültig mit maschineller oder handschriftlicher Unterschrift, Techn. Änderungen bei der Ausführung ausschließlich FONATSCH vorbehalten.